2026-06-03 14:54:31

Produkt

Indeks: 18B305-1
Waga: 0.0413 kg

Karton zbiorczy

Produktu:	240 szt.
Kod:	250x240x470
Wymiary zew.:	250x240x470 mm
Waga:	9.912 kg

Warstwa

Produktu:	3600 szt.
Zbiorczych:	15 szt.
Waga:	148.68 kg

Paleta
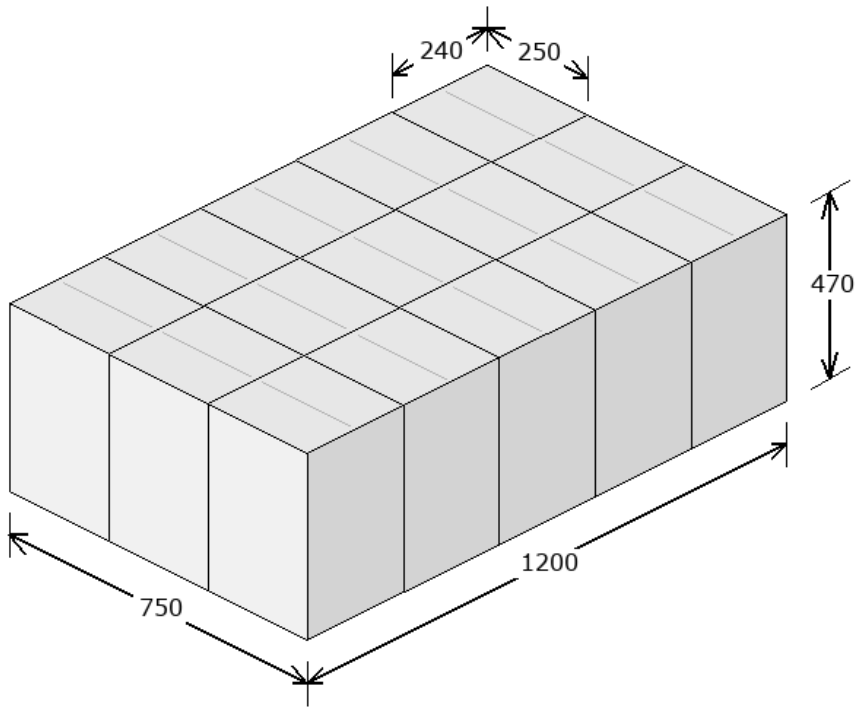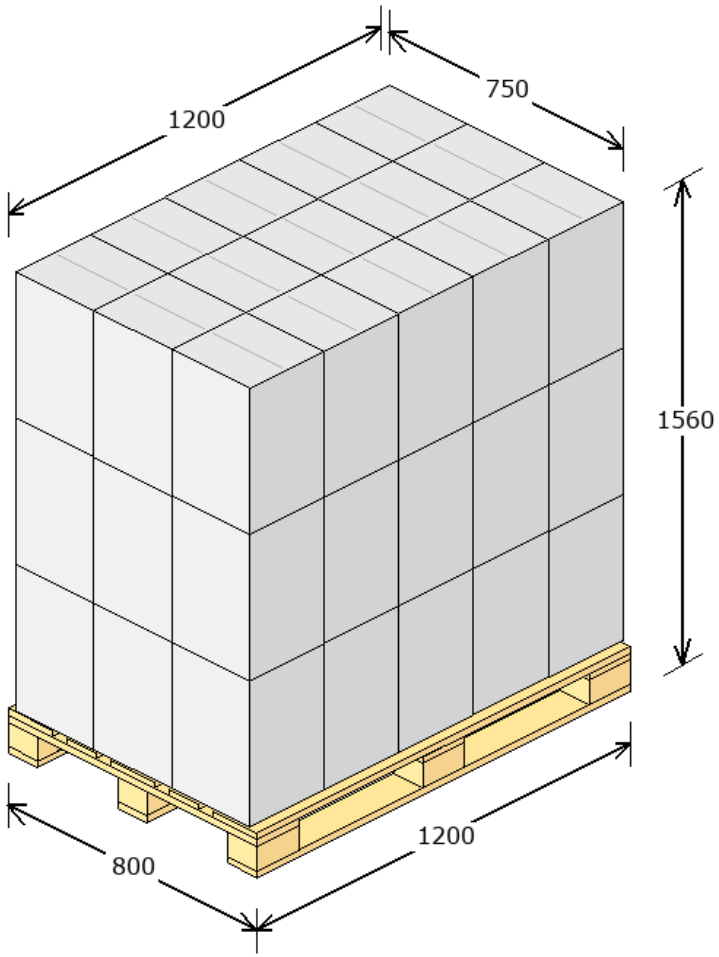
Produktu:	10800 szt.
Zbiorczych:	45 szt.
Warstw:	3
Waga:	471.04 kg
Powierzchnia:	93.75 %