2026-06-03 15:12:49

Produkt

Indeks: 18B306-1
Waga: 0.0454 kg

Karton zbiorczy

Produktu:	240 szt.
Kod:	250x240x470
Wymiary zew.:	250x240x470 mm
Waga:	10.896 kg

Warstwa

Produktu:	3600 szt.
Zbiorczych:	15 szt.
Waga:	163.44 kg

Paleta
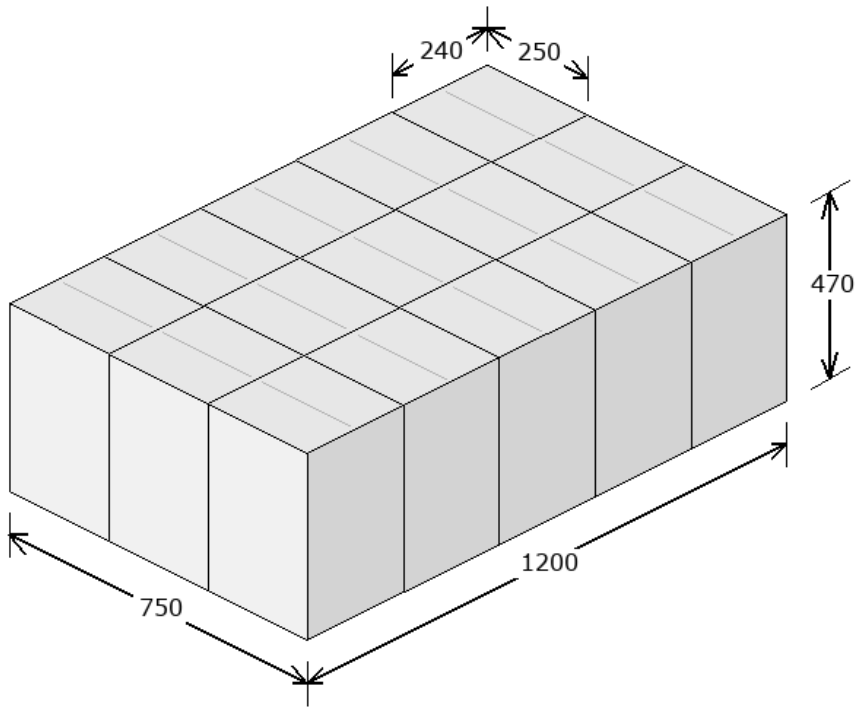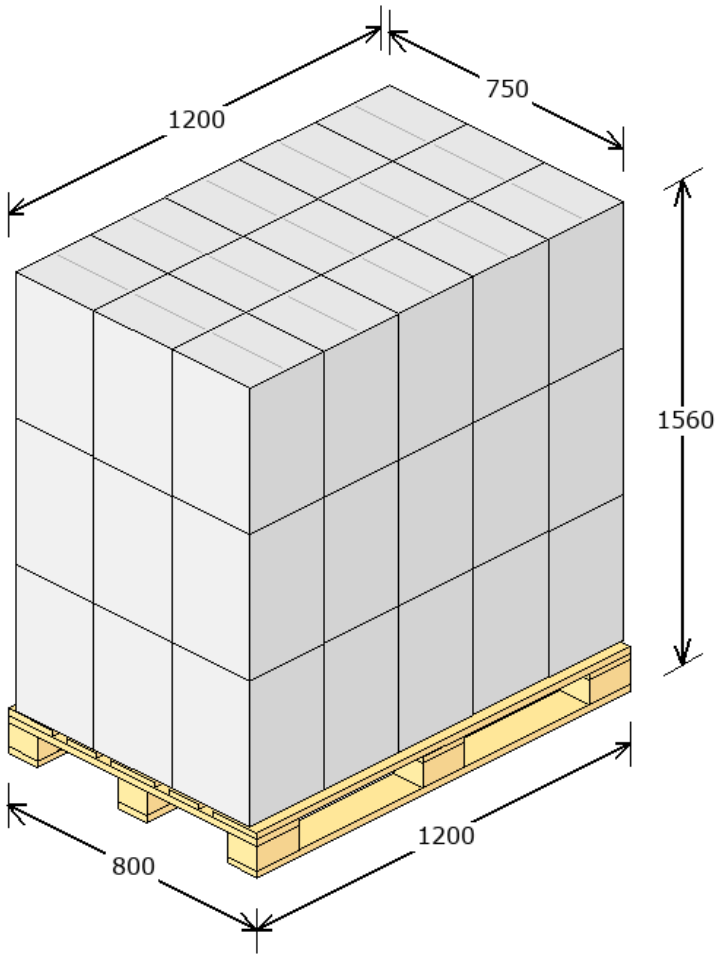
Produktu:	10800 szt.
Zbiorczych:	45 szt.
Warstw:	3
Waga:	515.32 kg
Powierzchnia:	93.75 %