2026-06-03 15:18:34

Produkt

Indeks: 18B308-1
Waga: 0.051 kg

Karton zbiorczy

Produktu:	240 szt.
Kod:	470x240x275
Wymiary zew.:	470x240x275 mm
Waga:	12.24 kg

Warstwa

Produktu:	1440 szt.
Zbiorczych:	6 szt.
Waga:	73.44 kg

Paleta
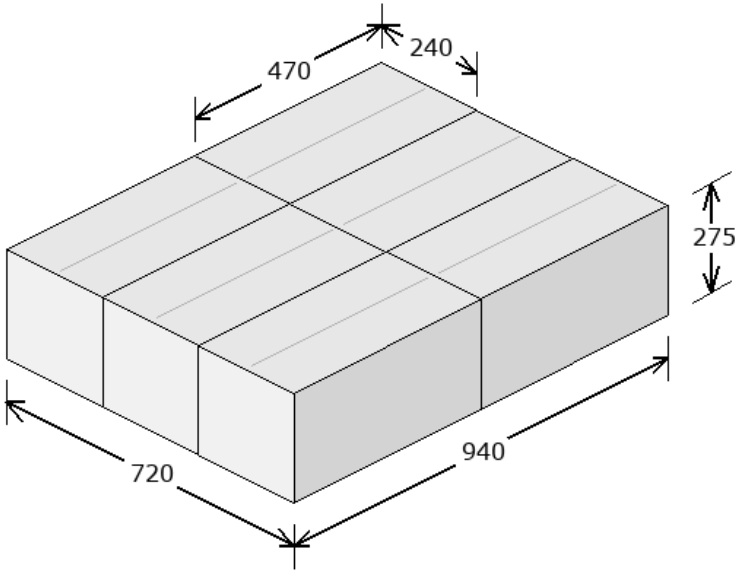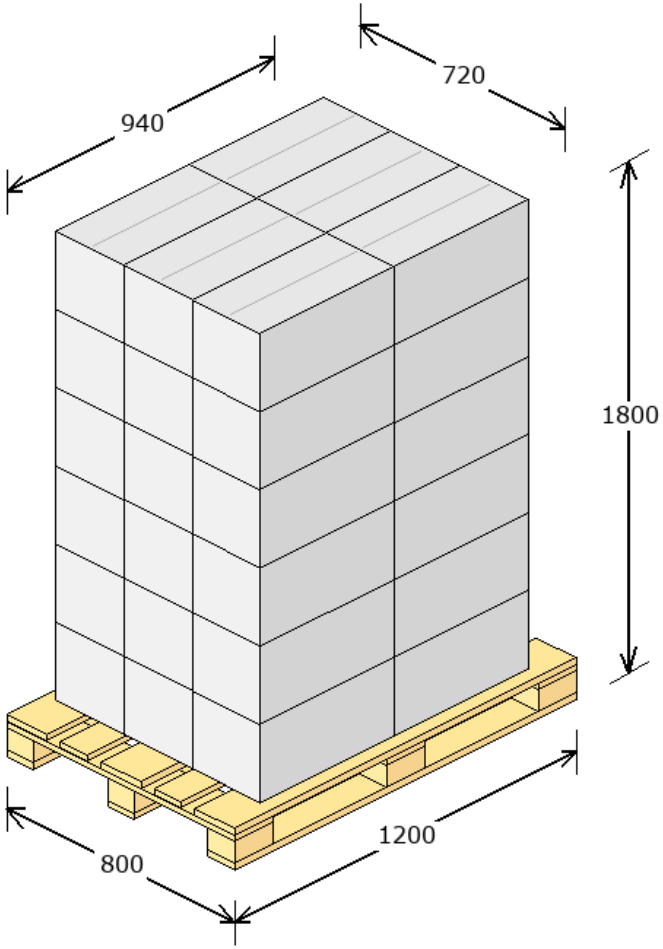
Produktu:	8640 szt.
Zbiorczych:	36 szt.
Warstw:	6
Waga:	465.64 kg
Powierzchnia:	70.5 %