2026-06-05 11:04:49

Produkt

Indeks: 18B312-1
Waga: 0.0743 kg

Karton zbiorczy

Produktu:	240 szt.
Kod:	490x320x320
Wymiary zew.:	490x320x320 mm
Waga:	17.832 kg

Warstwa

Produktu:	960 szt.
Zbiorczych:	4 szt.
Waga:	71.328 kg

Paleta
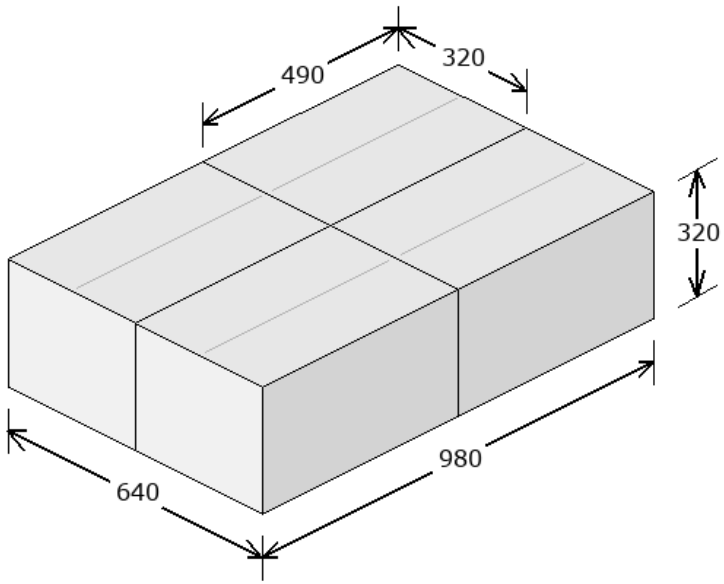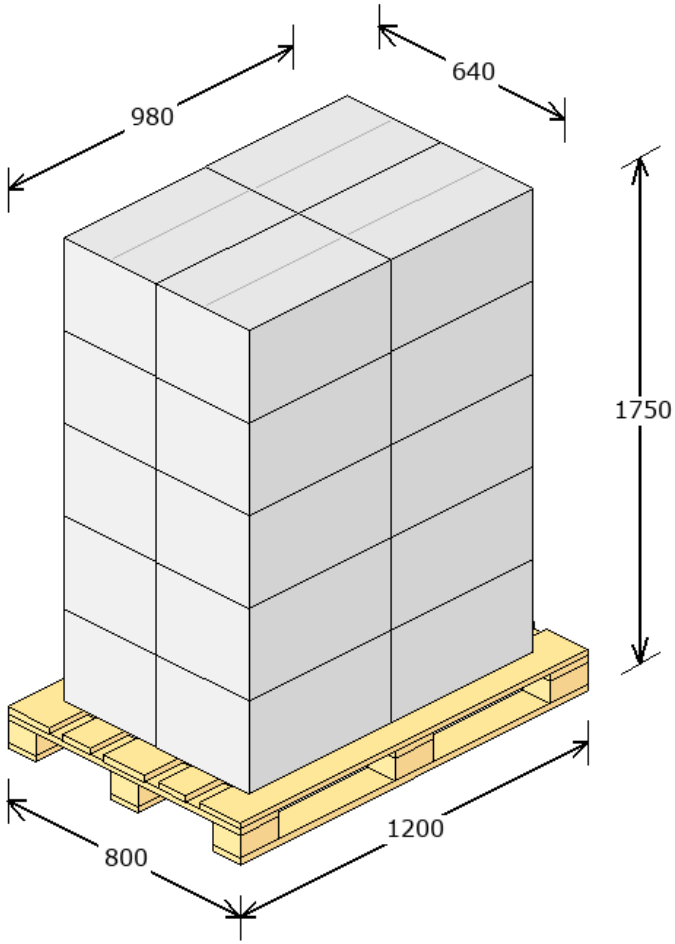
Produktu:	4800 szt.
Zbiorczych:	20 szt.
Warstw:	5
Waga:	381.64 kg
Powierzchnia:	65.33 %