2026-06-05 11:44:44

Produkt

Indeks: 31C703
Waga: 0.0535 kg

Karton zbiorczy

Produktu:	300 szt.
Kod:	385x250x540
Wymiary zew.:	385x250x540 mm
Waga:	16.05 kg

Warstwa

Produktu:	2700 szt.
Zbiorczych:	9 szt.
Waga:	144.45 kg

Paleta
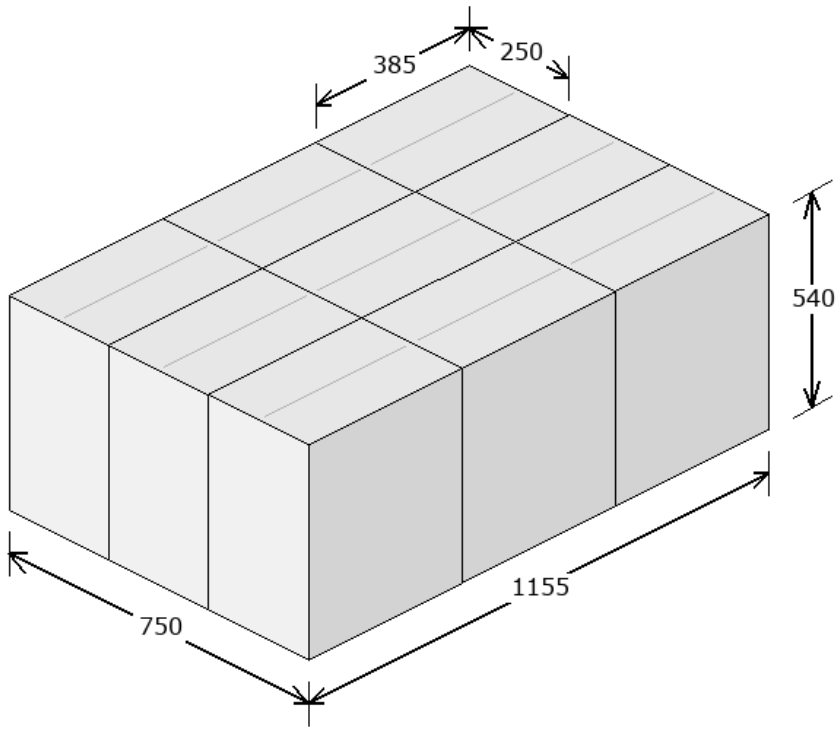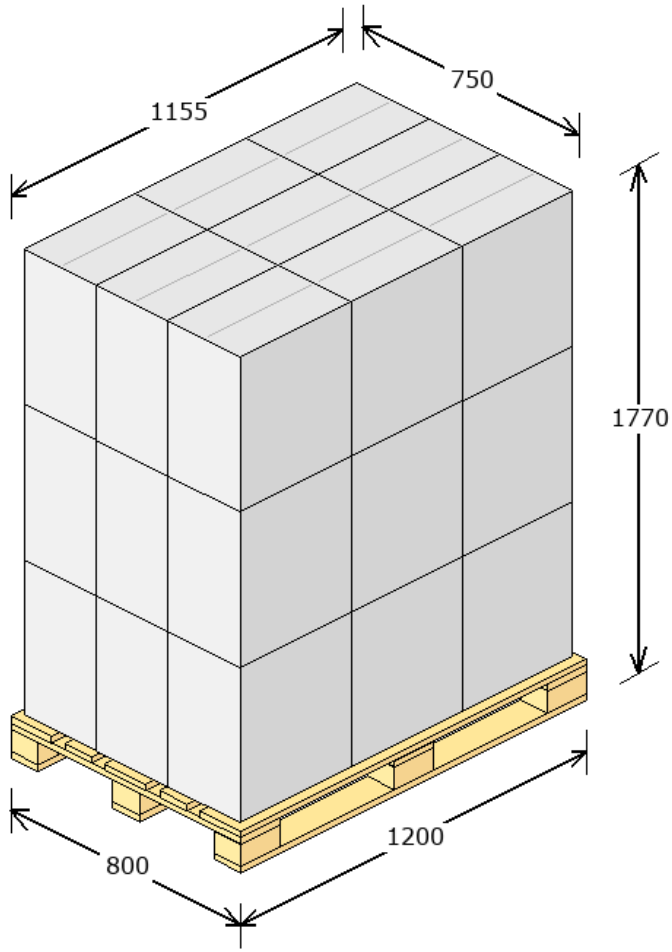
Produktu:	8100 szt.
Zbiorczych:	27 szt.
Warstw:	3
Waga:	458.35 kg
Powierzchnia:	90.23 %