2026-06-05 11:56:03

Produkt

Indeks: 37D051
Waga: 0.2943 kg

Karton zbiorczy

Produktu:	70 szt.
Kod:	660x285x310
Wymiary zew.:	660x285x310 mm
Waga:	20.601 kg

Warstwa

Produktu:	280 szt.
Zbiorczych:	4 szt.
Waga:	82.404 kg

Paleta
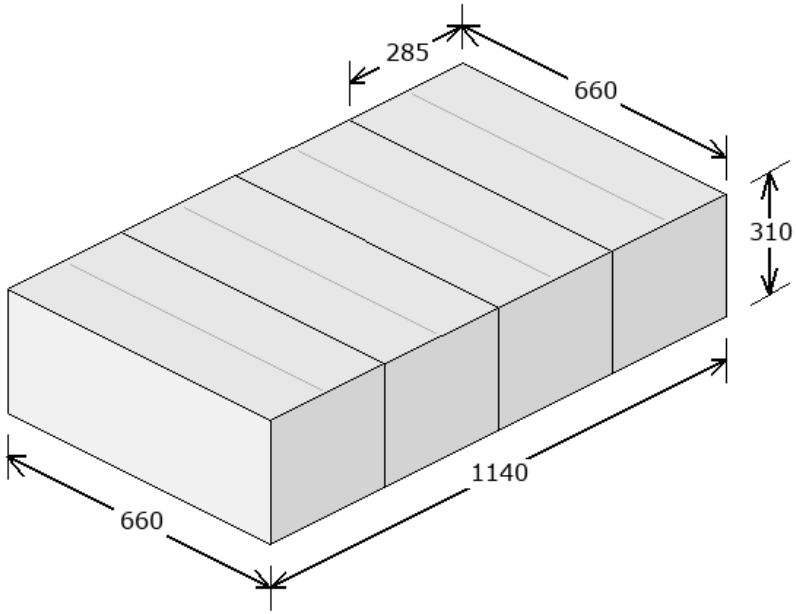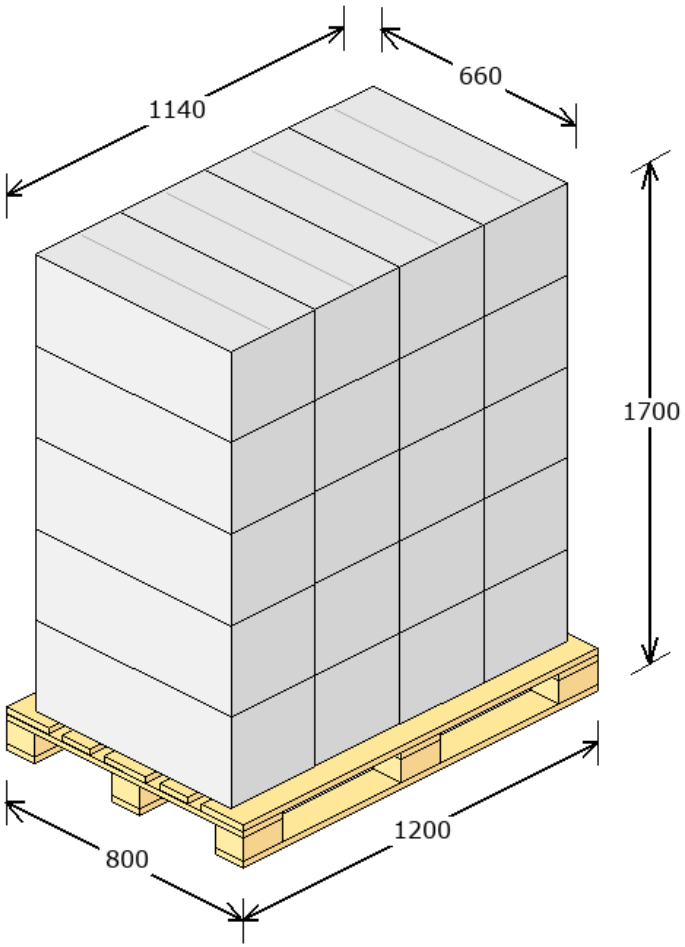
Produktu:	1400 szt.
Zbiorczych:	20 szt.
Warstw:	5
Waga:	437.02 kg
Powierzchnia:	78.38 %