2026-06-05 12:06:08

Produkt

Indeks: 44E122=D2
Waga: 1.86 kg

Karton zbiorczy

Produktu:	4 szt.
Kod:	1120x190x210
Wymiary zew.:	1120x190x210 mm
Waga:	7.44 kg

Warstwa

Produktu:	16 szt.
Zbiorczych:	4 szt.
Waga:	29.76 kg

Paleta
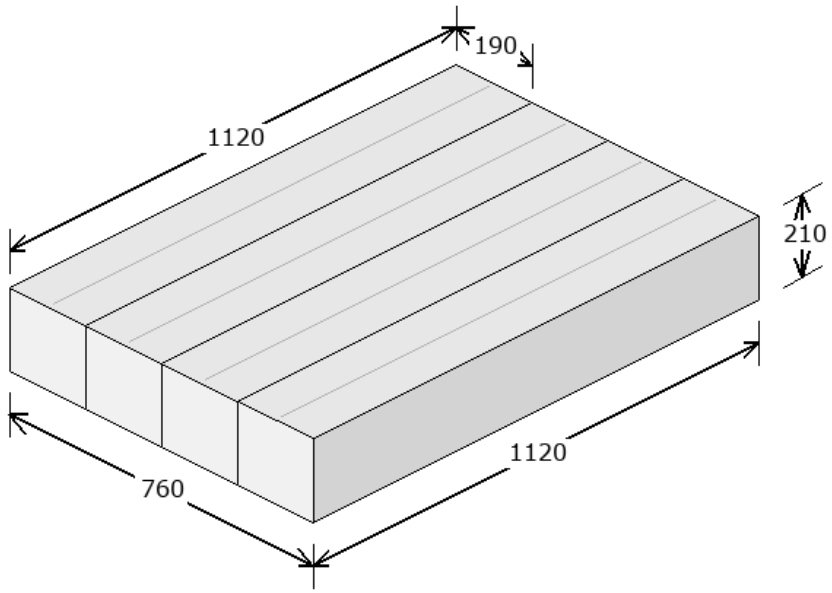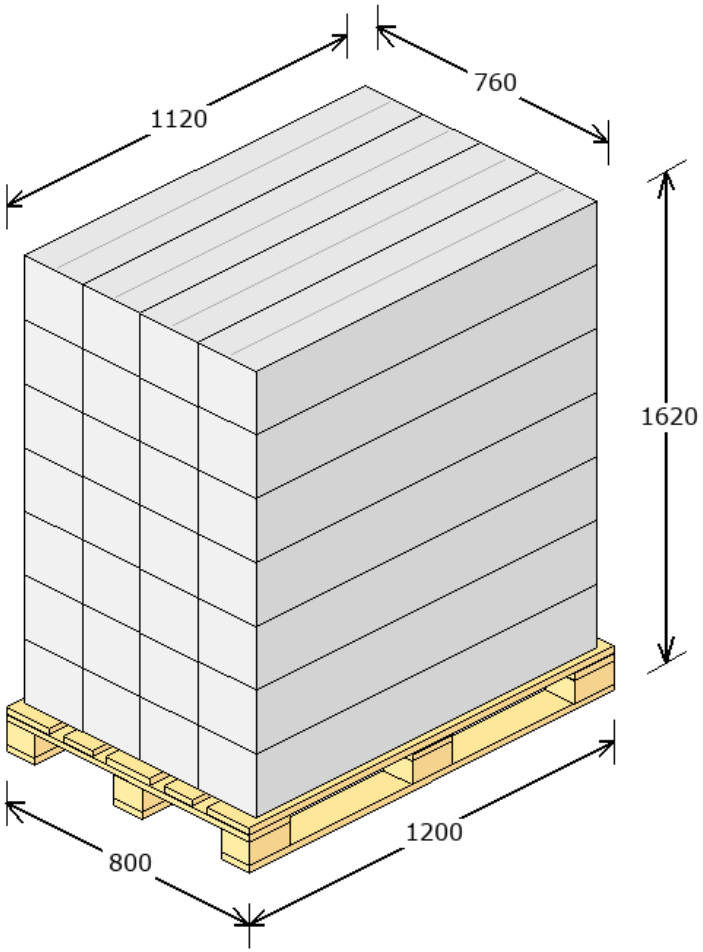
Produktu:	112 szt.
Zbiorczych:	28 szt.
Warstw:	7
Waga:	233.32 kg
Powierzchnia:	88.67 %