2026-06-05 12:08:33

Produkt

Indeks: 44E123=D2
Waga: 2.532 kg

Karton zbiorczy

Produktu:	5 szt.
Kod:	750x360x225
Wymiary zew.:	750x360x225 mm
Waga:	12.66 kg

Warstwa

Produktu:	15 szt.
Zbiorczych:	3 szt.
Waga:	37.98 kg

Paleta
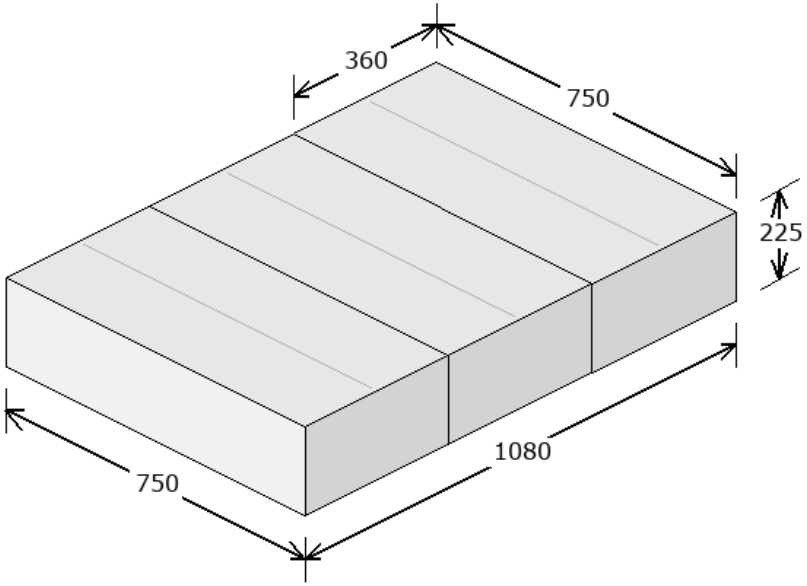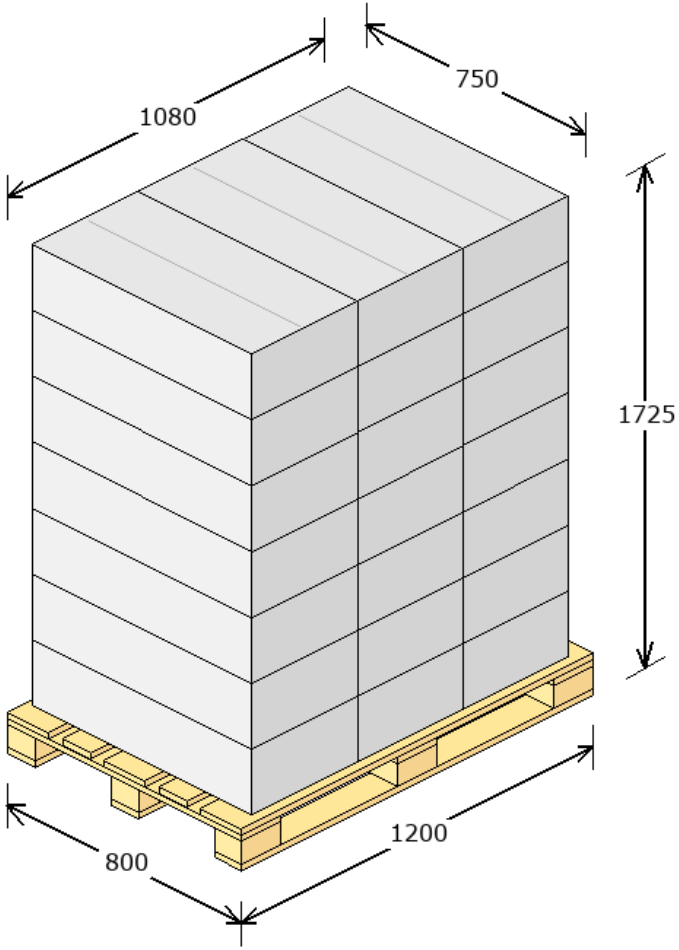
Produktu:	105 szt.
Zbiorczych:	21 szt.
Warstw:	7
Waga:	290.86 kg
Powierzchnia:	84.38 %