2026-06-23 10:24:43

Produkt

Indeks: 79R220
Waga: 2.89 kg

Karton zbiorczy

Produktu:	4 szt.
Kod:	620x375x480
Wymiary zew.:	620x375x480 mm
Waga razem:	11.56 kg
Waga netto:	b.d.

Warstwa

Produktu:	12 szt.
Zbiorczych:	3 szt.
Waga razem:	34.68 kg

Paleta
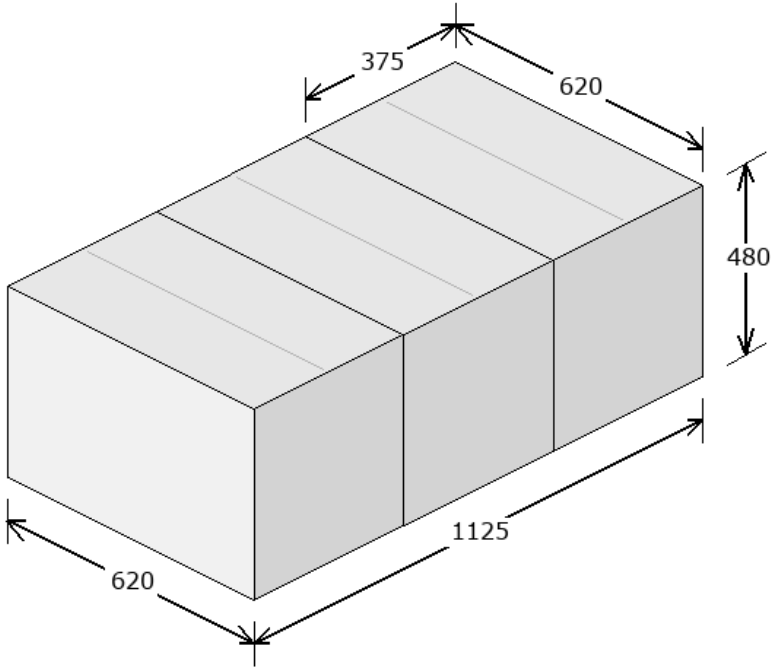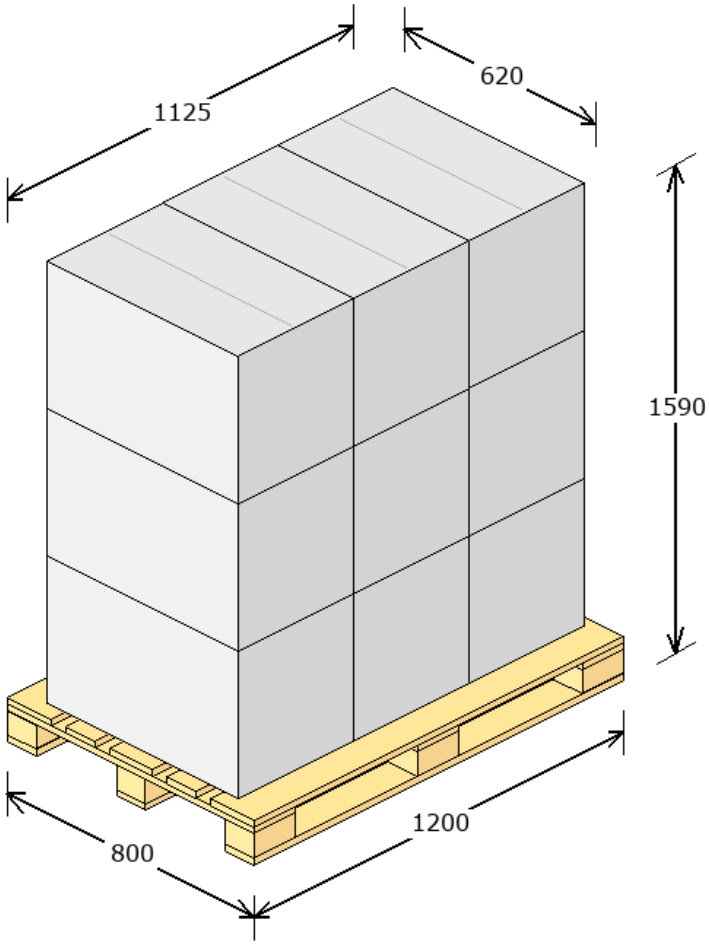
Produktu:	36 szt.
Zbiorczych:	9 szt.
Warstw:	3
Waga netto:	25.00 kg
Waga razem:	129.04 kg
Powierzchnia:	72.66 %