2026-06-02 19:28:28

Produkt

Indeks: 02A110=D1
Waga: 0.8633 kg

Karton zbiorczy

Produktu:	24 szt.
Kod:	380x370x190
Wymiary zew.:	380x370x190 mm
Waga:	20.7192 kg

Warstwa

Produktu:	144 szt.
Zbiorczych:	6 szt.
Waga:	124.3152 kg

Paleta
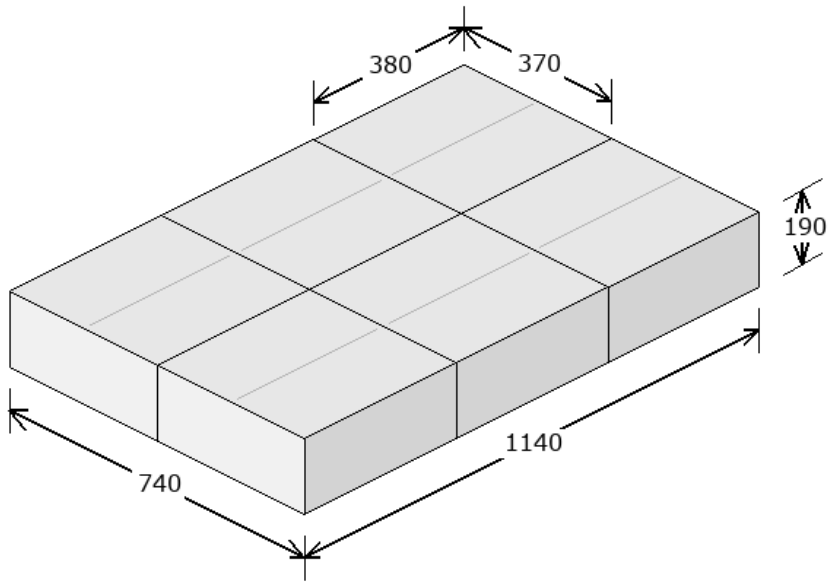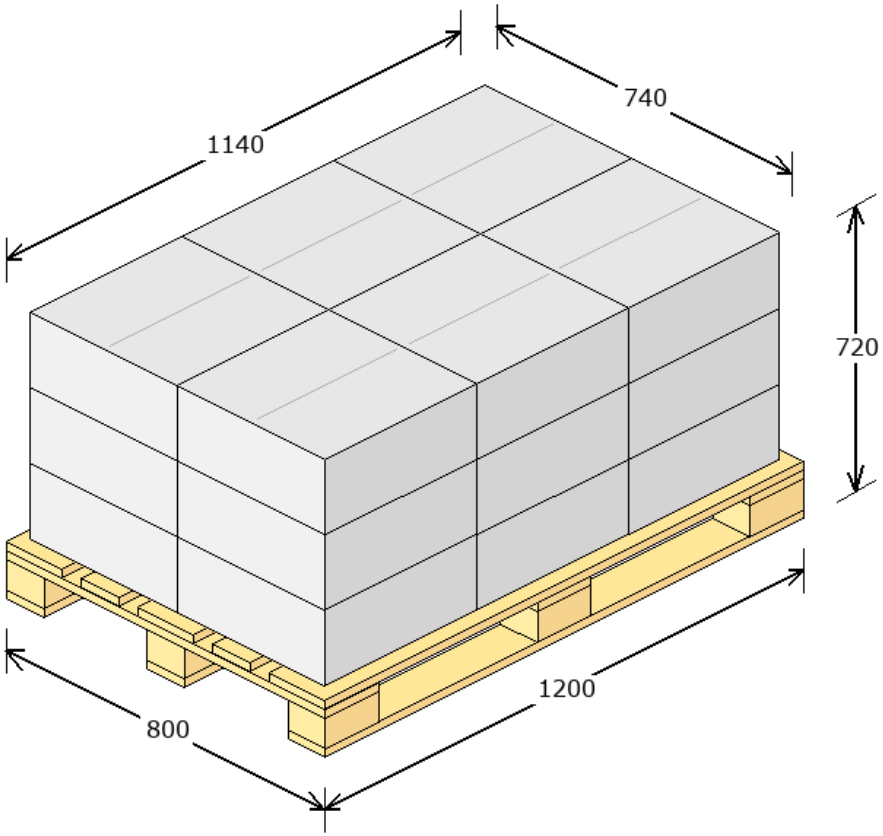
Produktu:	432 szt.
Zbiorczych:	18 szt.
Warstw:	3
Waga:	397.9456 kg
Powierzchnia:	87.88 %