2026-06-02 19:36:29

Produkt

Indeks: 02A305=D1
Waga: 0.6144 kg

Karton zbiorczy

Produktu:	36 szt.
Kod:	370x330x420
Wymiary zew.:	370x330x420 mm
Waga:	22.1184 kg

Warstwa

Produktu:	216 szt.
Zbiorczych:	6 szt.
Waga:	132.7104 kg

Paleta
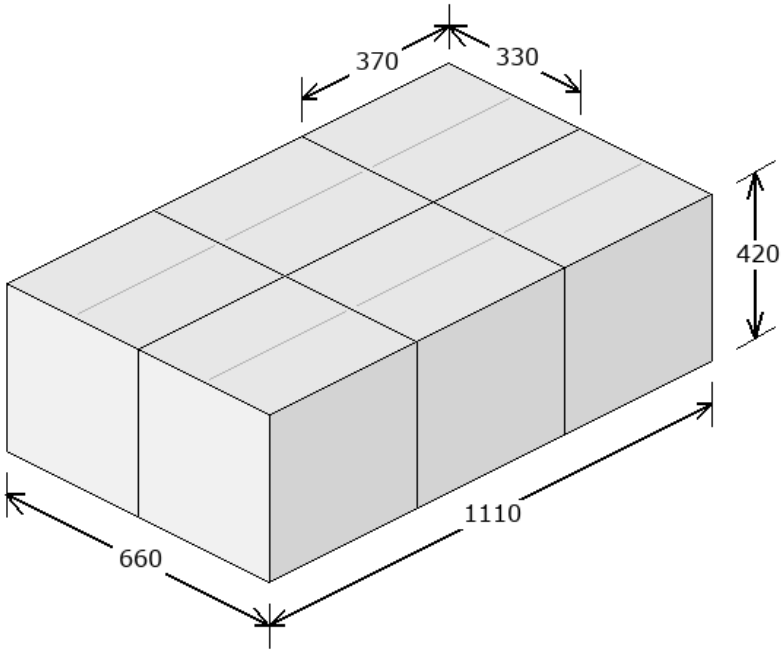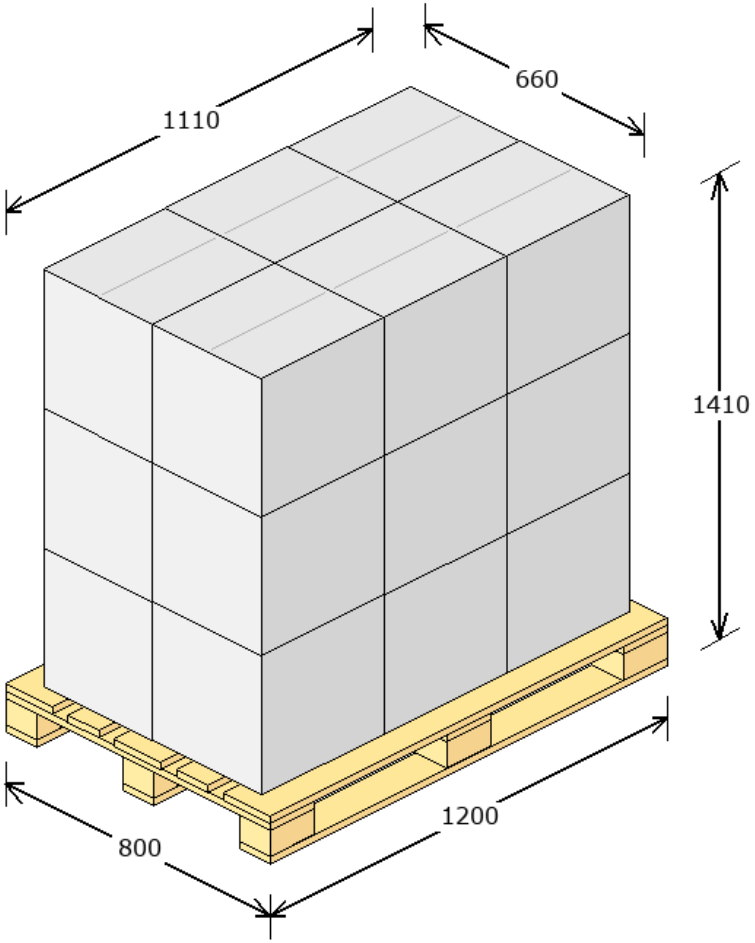
Produktu:	648 szt.
Zbiorczych:	18 szt.
Warstw:	3
Waga:	423.1312 kg
Powierzchnia:	76.31 %