2026-06-02 20:09:44

Produkt

Indeks: 02A706=D1
Waga: 0.7084 kg

Karton zbiorczy

Produktu:	24 szt.
Kod:	390x290x180
Wymiary zew.:	390x290x180 mm
Waga:	17.0016 kg

Warstwa

Produktu:	144 szt.
Zbiorczych:	6 szt.
Waga:	102.0096 kg

Paleta
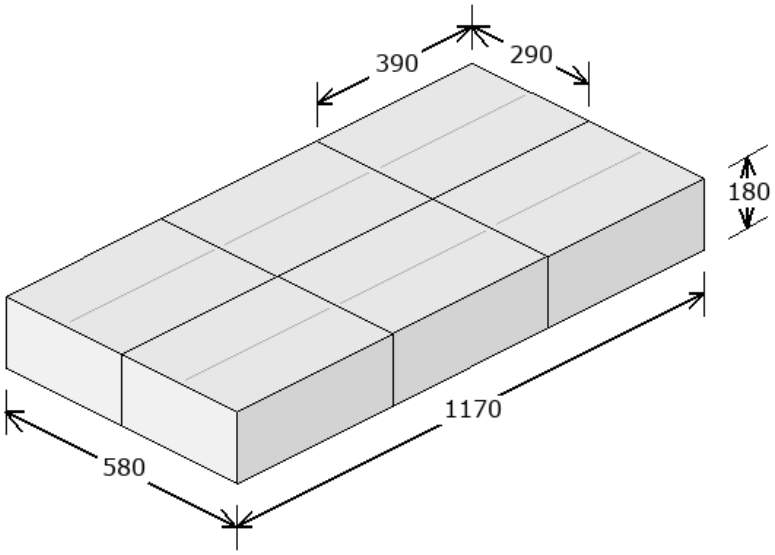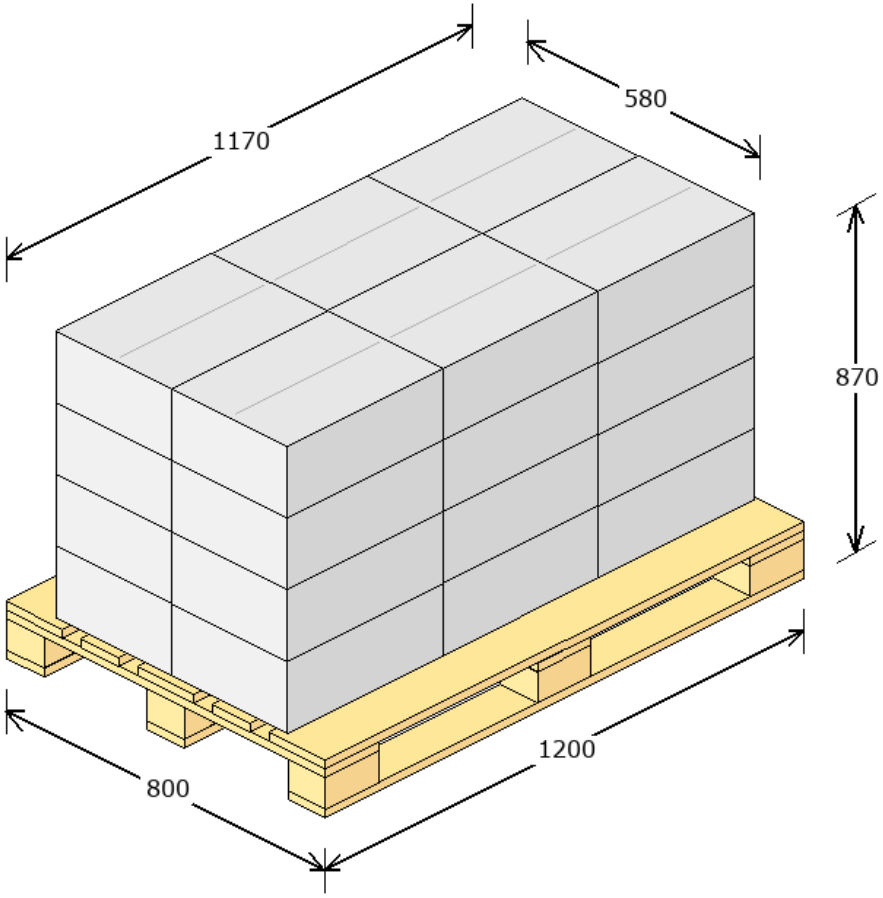
Produktu:	576 szt.
Zbiorczych:	24 szt.
Warstw:	4
Waga:	433.0384 kg
Powierzchnia:	70.69 %