2026-06-03 12:05:23

Produkt

Indeks: 14A308=D1
Waga: 0.038 kg

Karton zbiorczy

Produktu:	100 szt.
Kod:	330x215x135
Wymiary zew.:	330x215x135 mm
Waga:	3.8 kg

Warstwa

Produktu:	1200 szt.
Zbiorczych:	12 szt.
Waga:	45.6 kg

Paleta
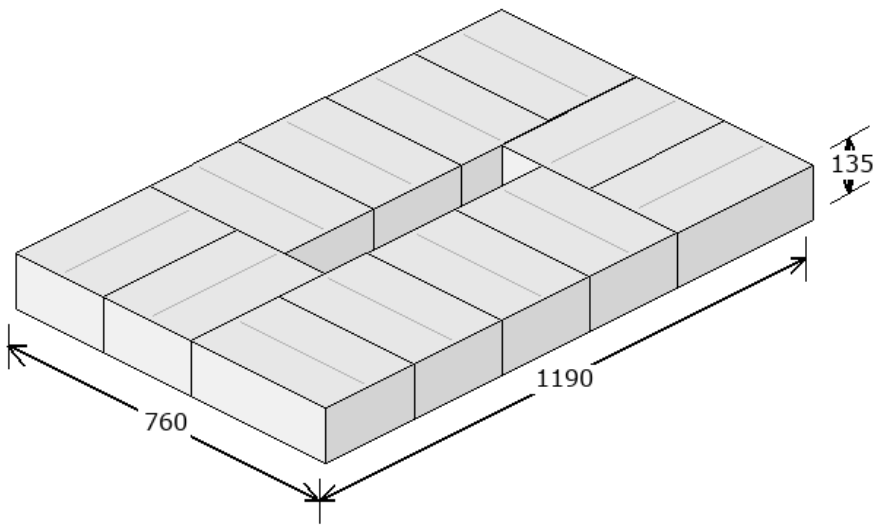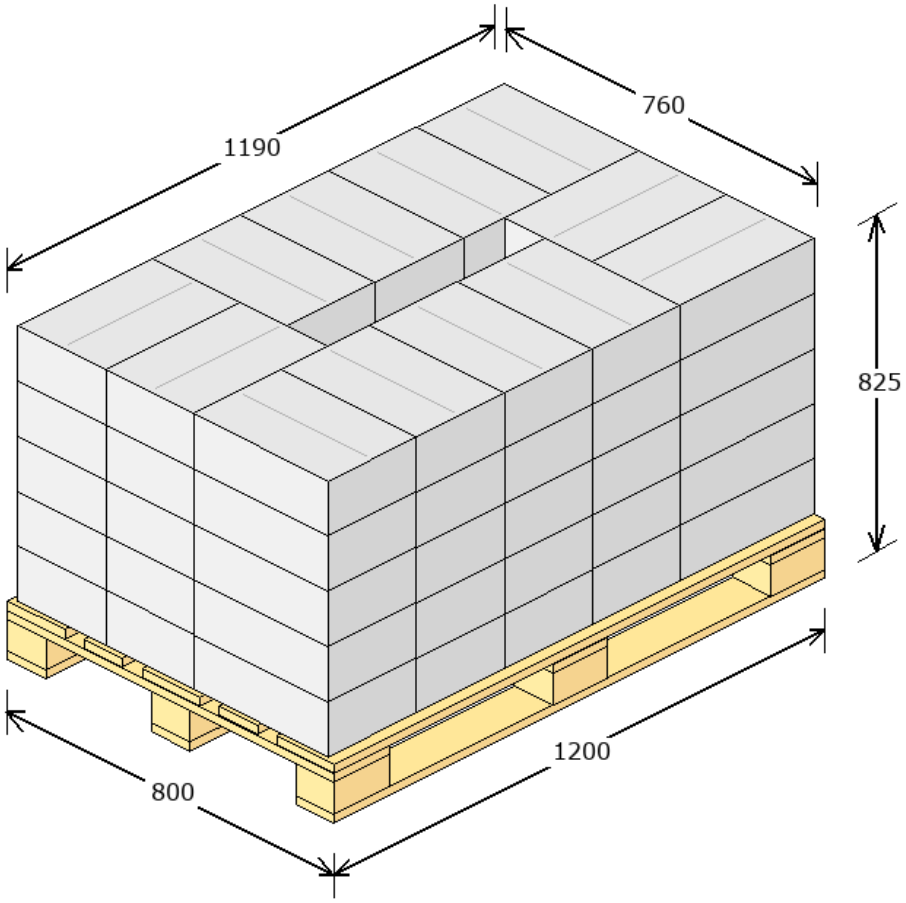
Produktu:	6000 szt.
Zbiorczych:	60 szt.
Warstw:	5
Waga:	253 kg
Powierzchnia:	88.69 %