2026-06-05 11:16:58

Produkt

Indeks: 20B671
Waga: 0.0451 kg

Karton zbiorczy

Produktu:	300 szt.
Kod:	190x150x235
Wymiary zew.:	190x150x235 mm
Waga:	13.53 kg

Warstwa

Produktu:	9000 szt.
Zbiorczych:	30 szt.
Waga:	405.9 kg

Paleta
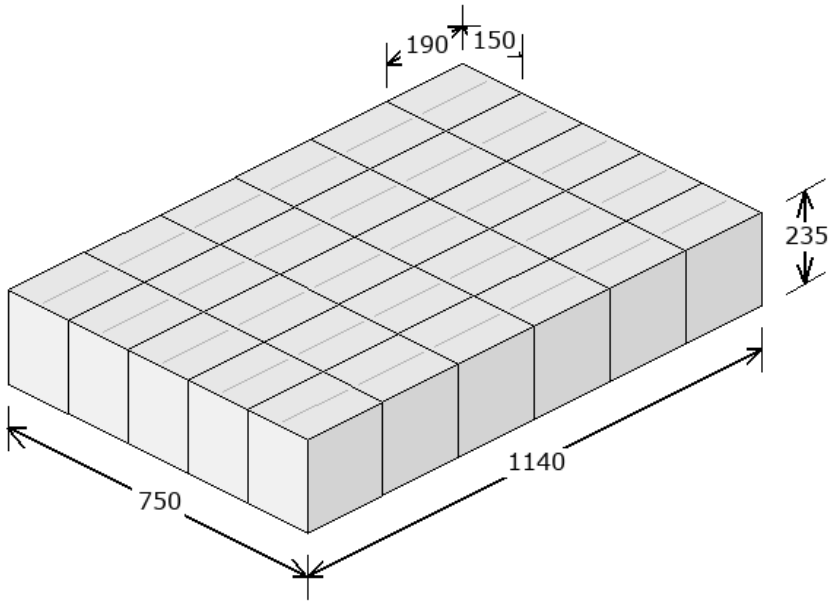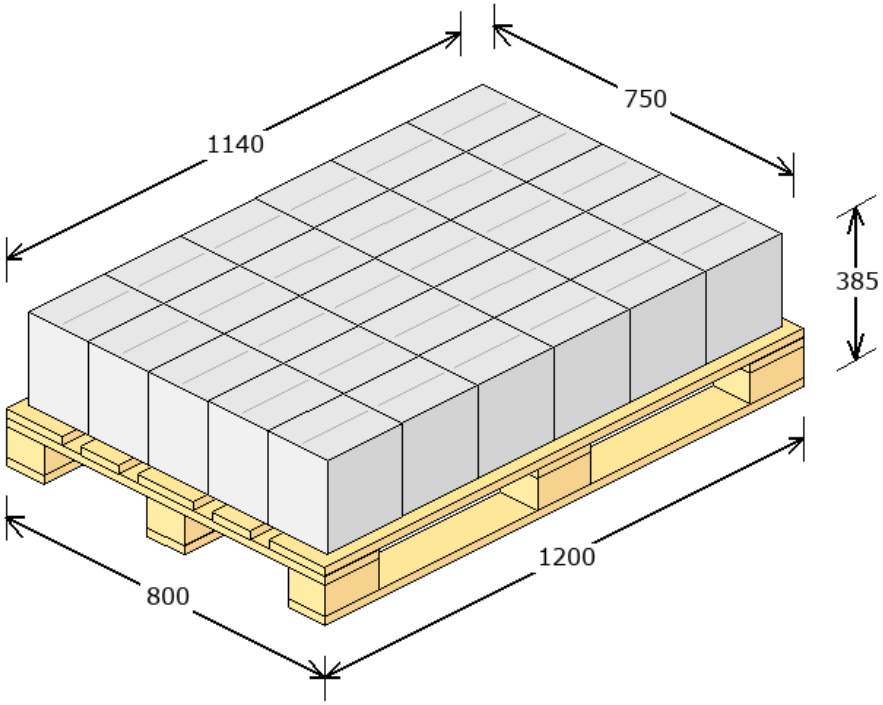
Produktu:	9000 szt.
Zbiorczych:	30 szt.
Warstw:	1
Waga:	430.9 kg
Powierzchnia:	89.06 %