2026-06-05 11:57:27

Produkt

Indeks: 37D051
Waga: 0.2943 kg

Karton zbiorczy

Produktu:	70 szt.
Kod:	660x285x310
Wymiary zew.:	660x285x310 mm
Waga:	20.601 kg

Warstwa

Produktu:	280 szt.
Zbiorczych:	4 szt.
Waga:	82.404 kg

Paleta
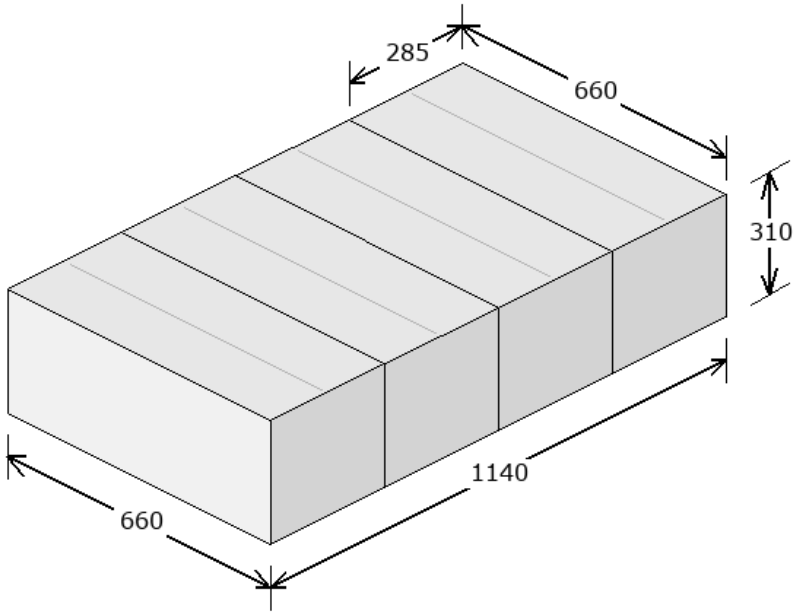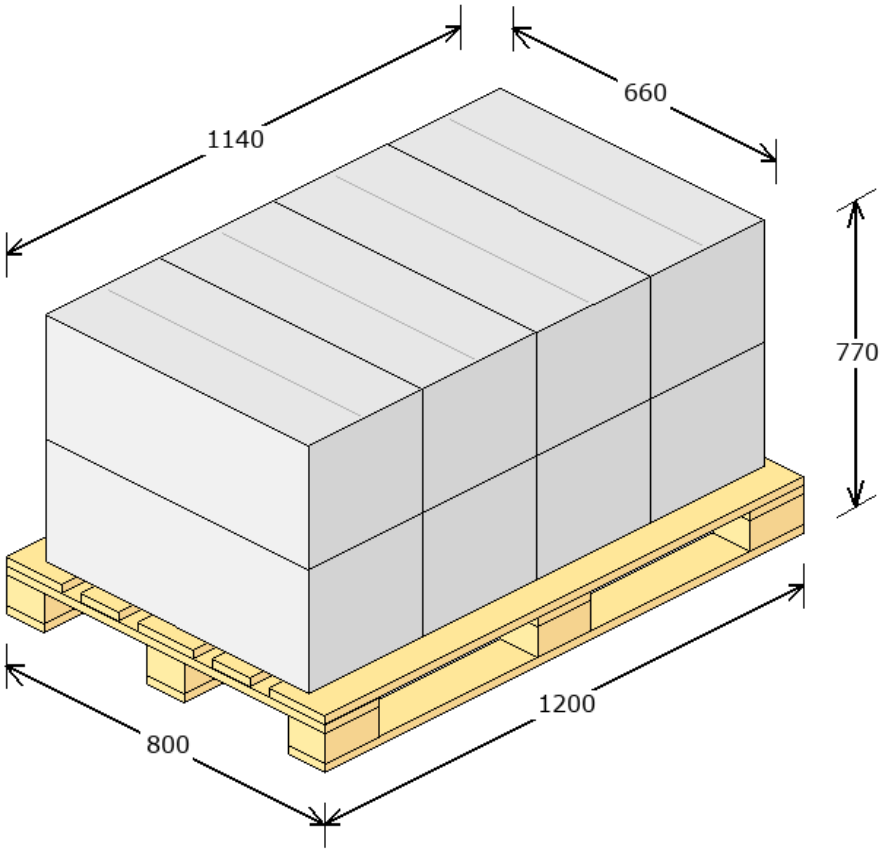
Produktu:	560 szt.
Zbiorczych:	8 szt.
Warstw:	2
Waga:	189.808 kg
Powierzchnia:	78.38 %