2026-06-02 19:24:04

## Produkt

Indeks: 02A012=D3
Waga: 1.3334 kg

## Karton zbiorczy

| | |
|---|---|
| Produktu: | 18 szt. |
| Kod: | 330x330x140 |
| Wymiary zew.: | 330x330x140 mm |
| Waga: | 24.0012 kg |

## Warstwa

| | |
|---|---|
| Produktu: | 108 szt. |
| Zbiorczych: | 6 szt. |
| Waga: | 144.0072 kg |

## Paleta
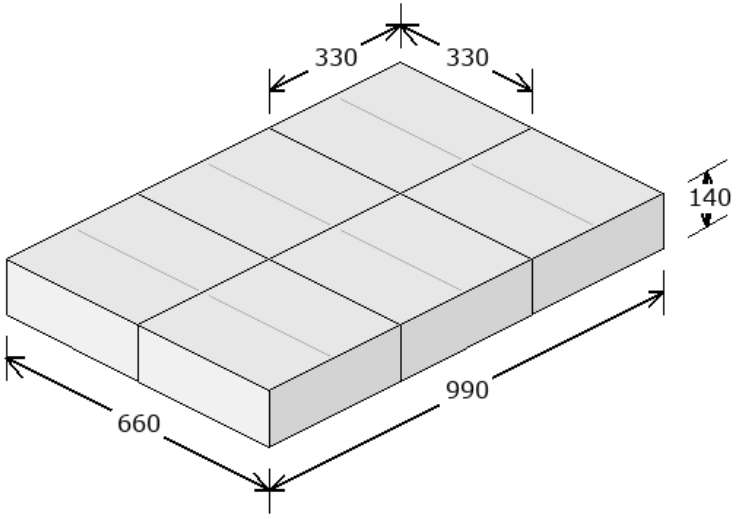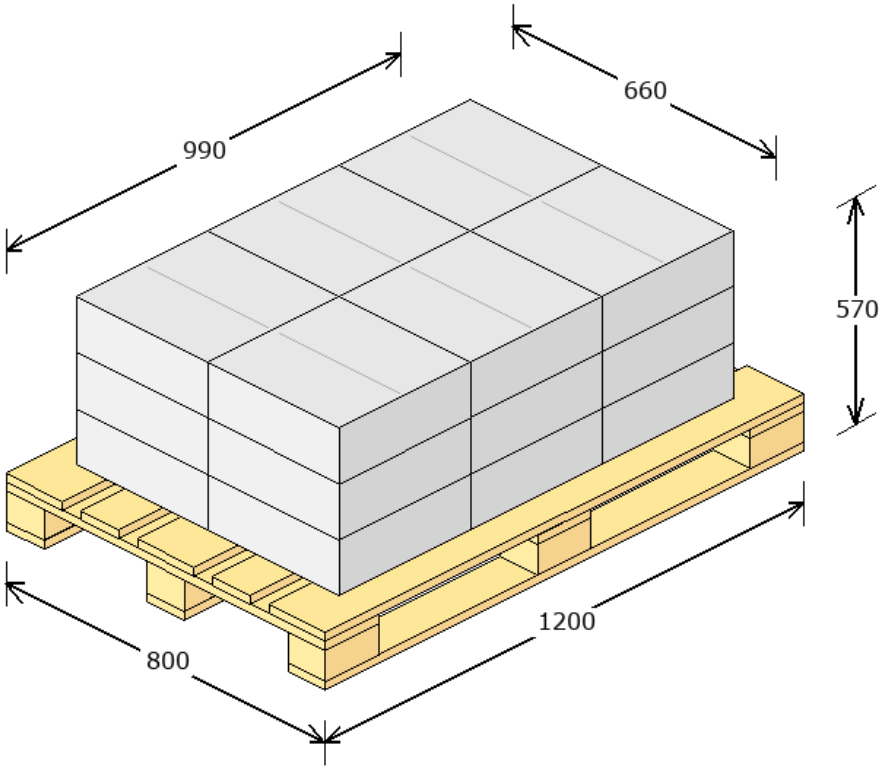
| | |
|---|---|
| Produktu: | 324 szt. |
| Zbiorczych: | 18 szt. |
| Warstw: | 3 |
| Waga: | 457.0216 kg |
| Powierzchnia: | 68.06 % |