2026-06-02 19:40:39

Produkt

Indeks: 02A310=D1
Waga: 0.2812 kg

Karton zbiorczy

Produktu:	50 szt.
Kod:	370x210x250
Wymiary zew.:	370x210x250 mm
Waga:	14.06 kg

Warstwa

Produktu:	550 szt.
Zbiorczych:	11 szt.
Waga:	154.66 kg

Paleta
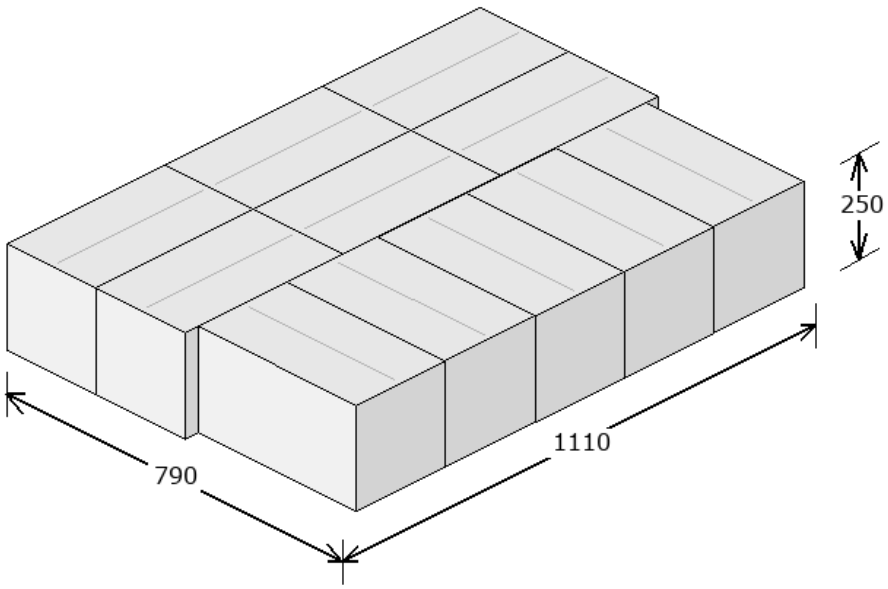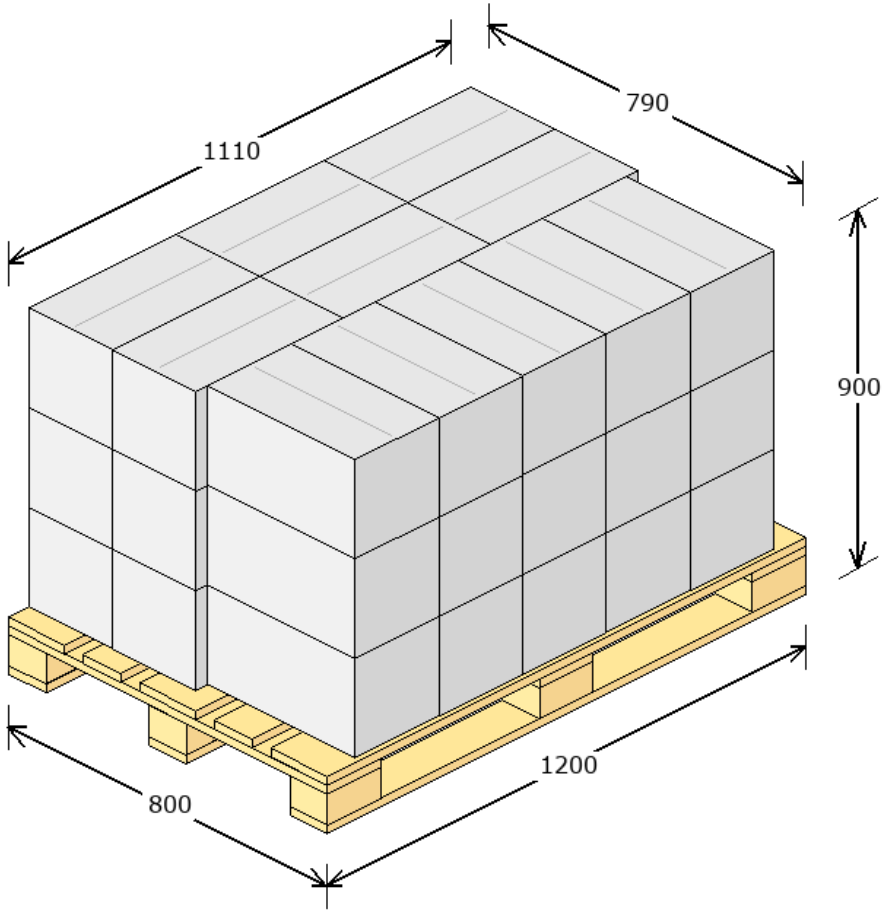
Produktu:	1650 szt.
Zbiorczych:	33 szt.
Warstw:	3
Waga:	488.98 kg
Powierzchnia:	89.03 %