2026-06-02 19:43:48

Produkt

Indeks: 02A315=D1
Waga: 1.25 kg

Karton zbiorczy

Produktu:	12 szt.
Kod:	450x290x190
Wymiary zew.:	450x290x190 mm
Waga:	15 kg

Warstwa

Produktu:	72 szt.
Zbiorczych:	6 szt.
Waga:	90 kg

Paleta
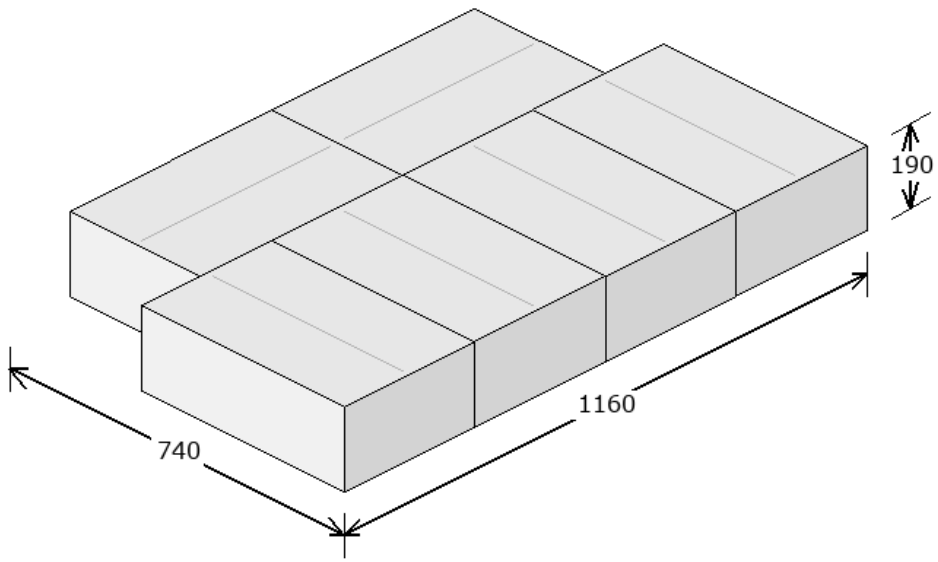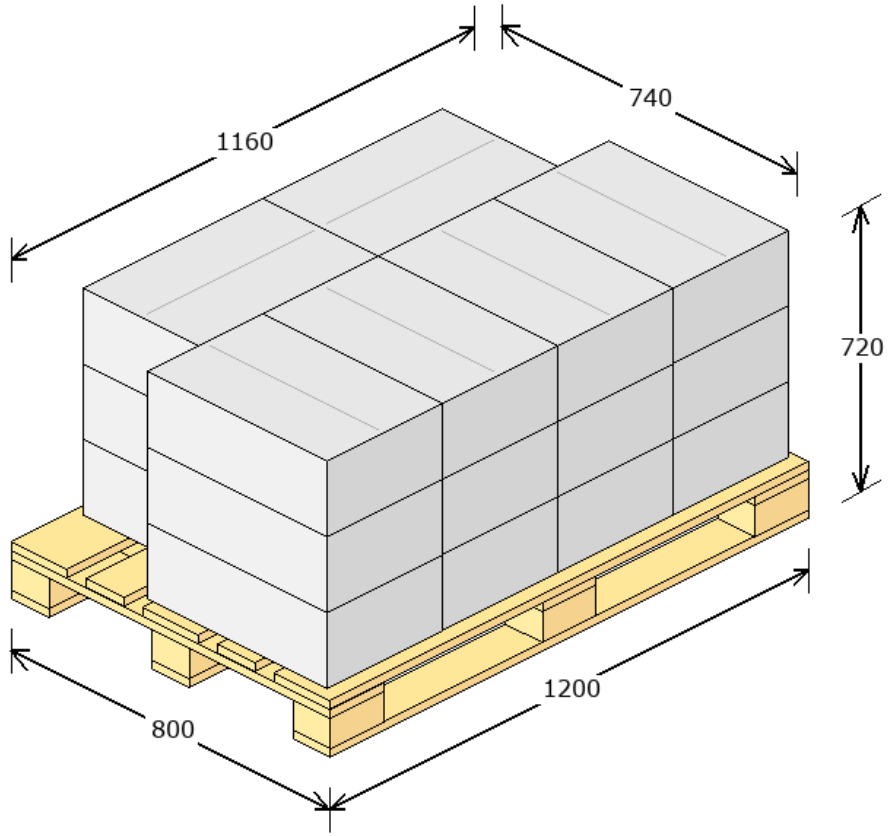
Produktu:	216 szt.
Zbiorczych:	18 szt.
Warstw:	3
Waga:	295 kg
Powierzchnia:	81.56 %