2026-06-02 16:57:15

Produkt

Indeks: 12A200
Waga: 0.2452 kg

Karton zbiorczy

Produktu:	50 szt.
Kod:	380x240x180
Wymiary zew.:	380x240x180 mm
Waga:	12.26 kg

Warstwa

Produktu:	500 szt.
Zbiorczych:	10 szt.
Waga:	122.6 kg

Paleta
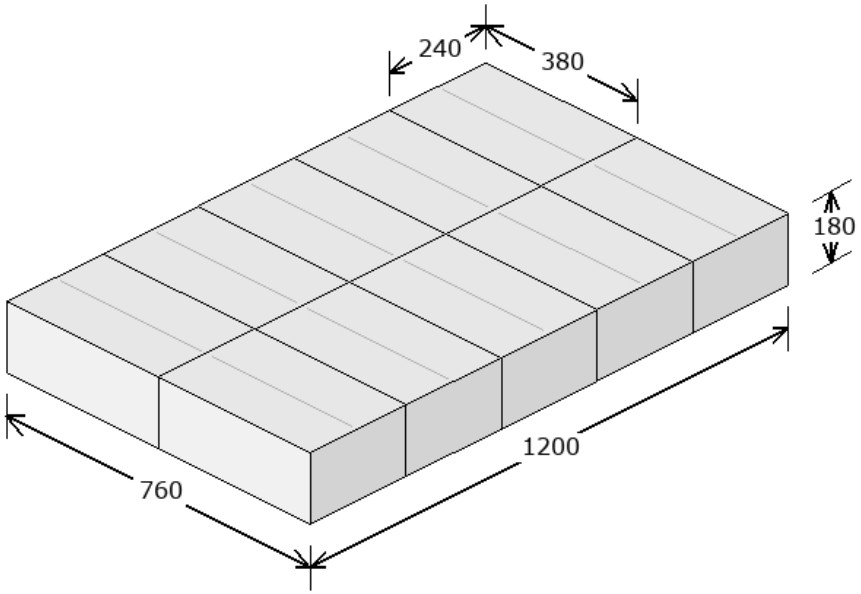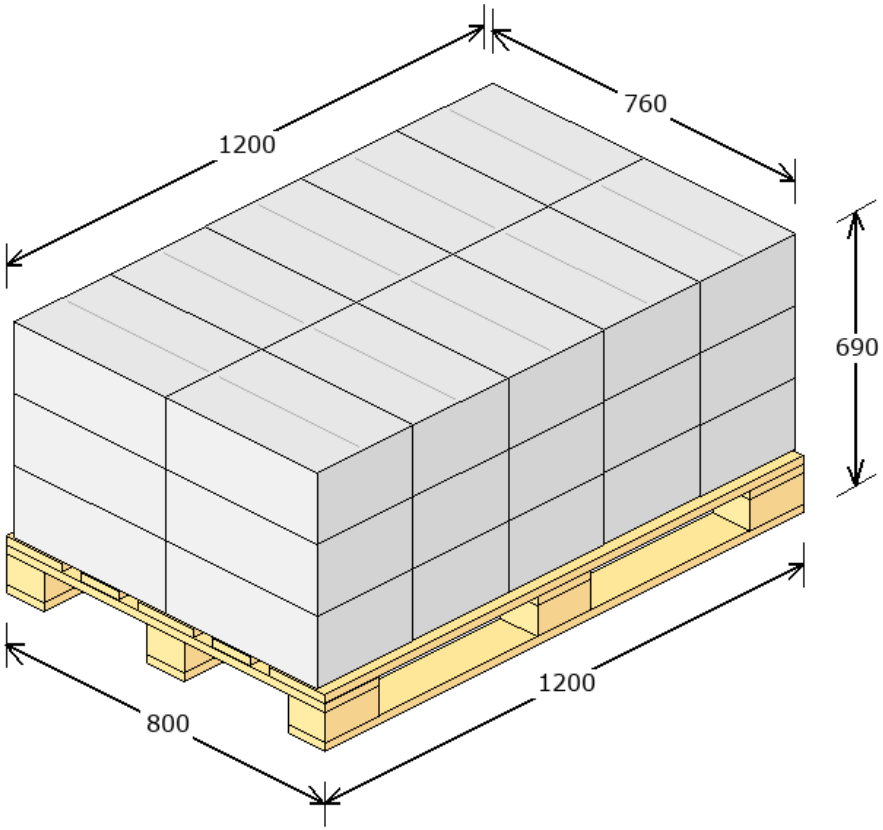
Produktu:	1500 szt.
Zbiorczych:	30 szt.
Warstw:	3
Waga:	392.8 kg
Powierzchnia:	95 %