2026-06-03 10:26:20

Produkt

Indeks: 12A201
Waga: 0.2612 kg

Karton zbiorczy

Produktu:	50 szt.
Kod:	370x235x180
Wymiary zew.:	370x235x180 mm
Waga:	13.06 kg

Warstwa

Produktu:	500 szt.
Zbiorczych:	10 szt.
Waga:	130.6 kg

Paleta
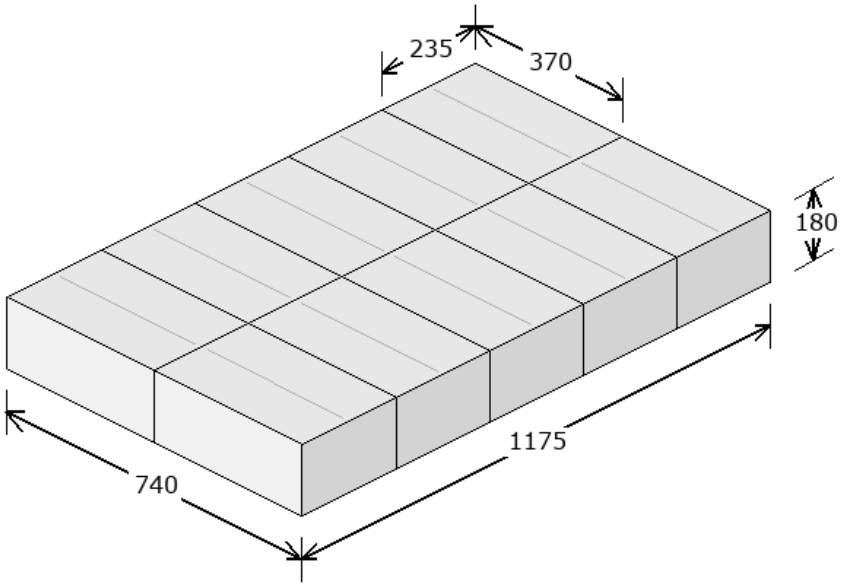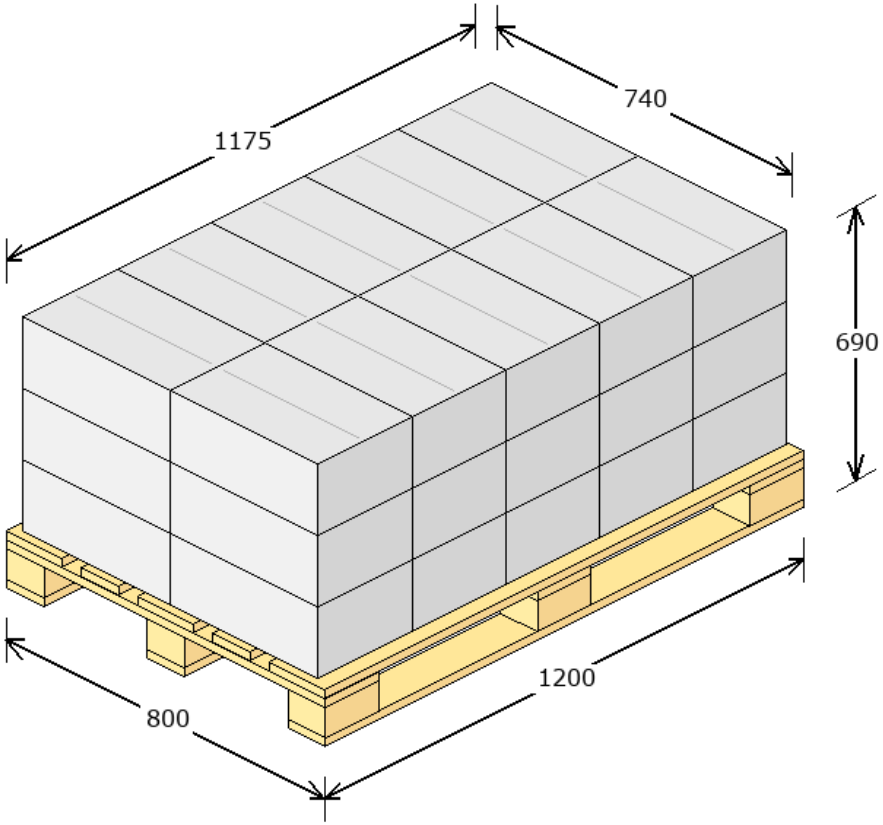
Produktu:	1500 szt.
Zbiorczych:	30 szt.
Warstw:	3
Waga:	416.8 kg
Powierzchnia:	90.57 %