2026-06-03 10:41:57

Produkt

Indeks: 12A216
Waga: 0.5608 kg

Karton zbiorczy

Produktu:	25 szt.
Kod:	370x285x170
Wymiary zew.:	370x285x170 mm
Waga:	14.02 kg

Warstwa

Produktu:	200 szt.
Zbiorczych:	8 szt.
Waga:	112.16 kg

Paleta
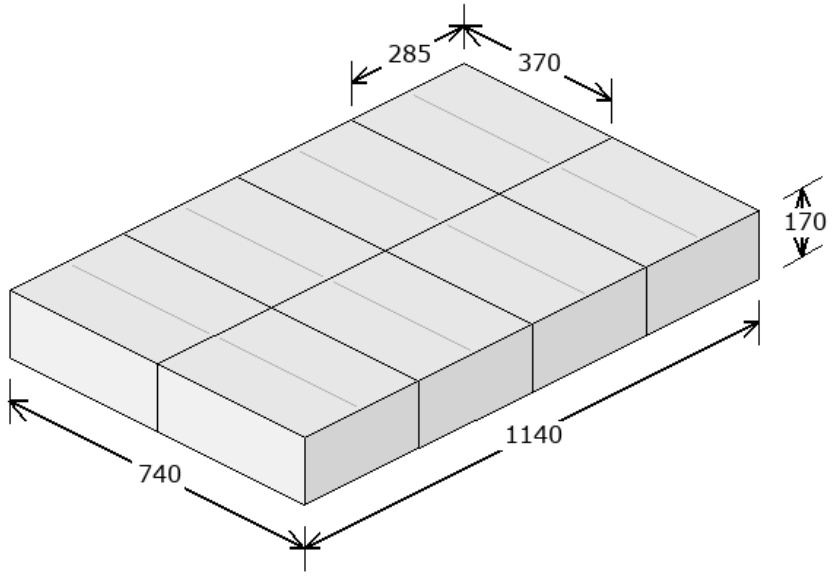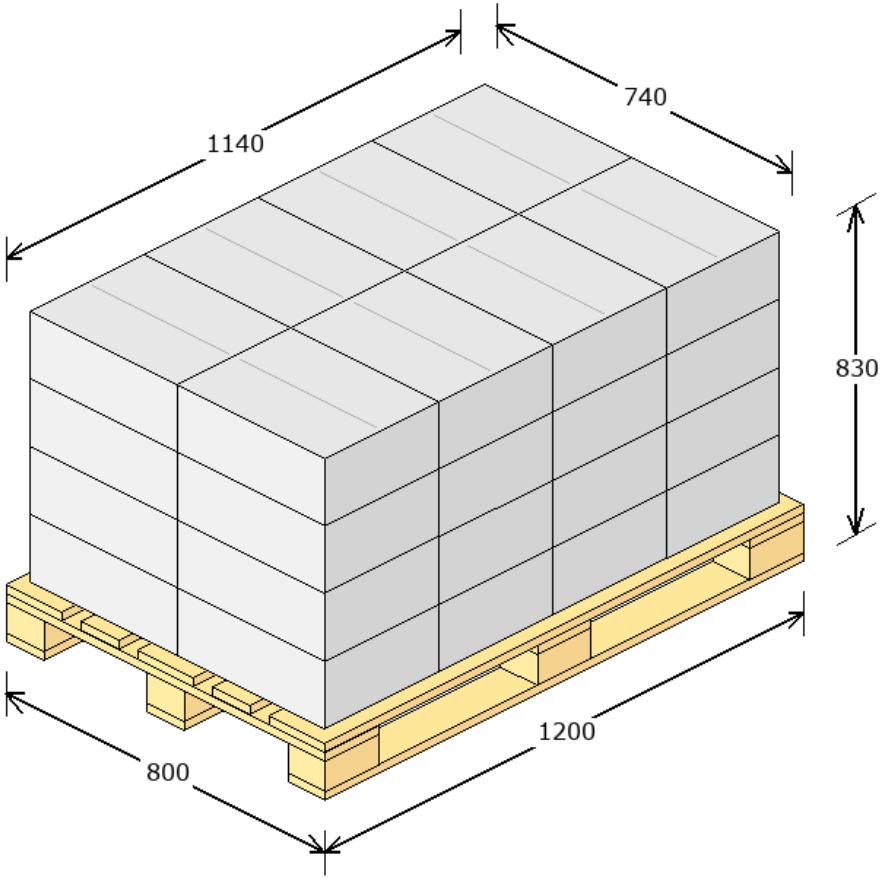
Produktu:	800 szt.
Zbiorczych:	32 szt.
Warstw:	4
Waga:	473.64 kg
Powierzchnia:	87.88 %