2026-06-03 10:45:24

Produkt

Indeks: 12A223
Waga: 0.894 kg

Karton zbiorczy

Produktu:	20 szt.
Kod:	415x230x190
Wymiary zew.:	415x230x190 mm
Waga:	17.88 kg

Warstwa

Produktu:	140 szt.
Zbiorczych:	7 szt.
Waga:	125.16 kg

Paleta
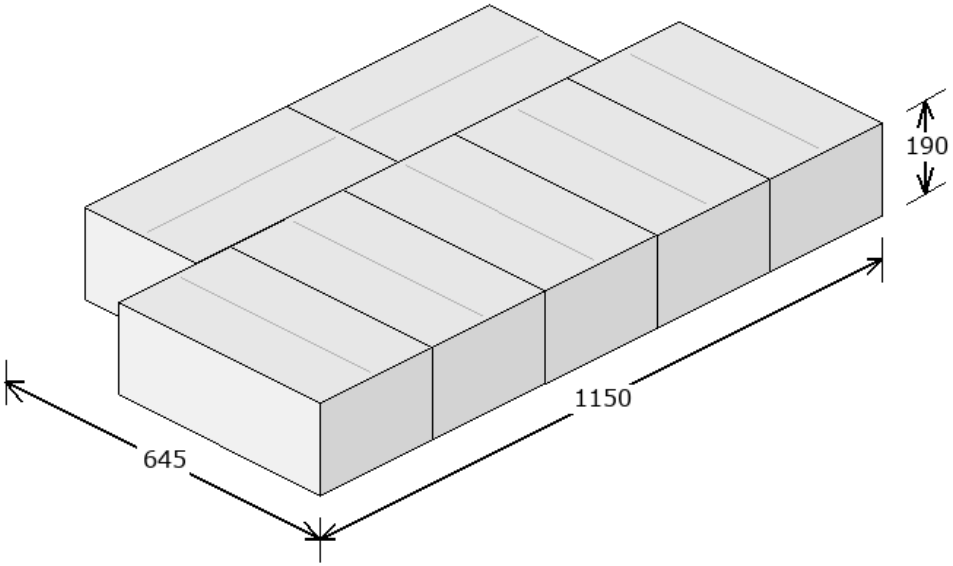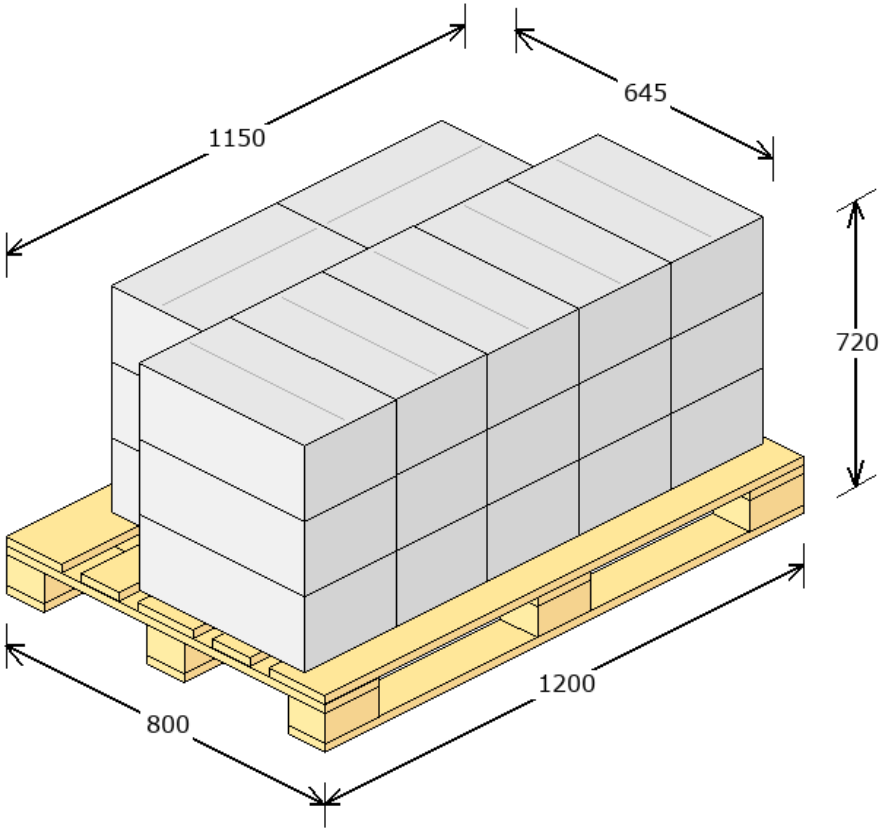
Produktu:	420 szt.
Zbiorczych:	21 szt.
Warstw:	3
Waga:	400.48 kg
Powierzchnia:	69.6 %