2026-06-05 11:01:24

Produkt

Indeks: 18B312=D2
Waga: 0.0798 kg

Karton zbiorczy

Produktu:	240 szt.
Kod:	490x330x320
Wymiary zew.:	490x330x320 mm
Waga:	19.152 kg

Warstwa

Produktu:	960 szt.
Zbiorczych:	4 szt.
Waga:	76.608 kg

Paleta
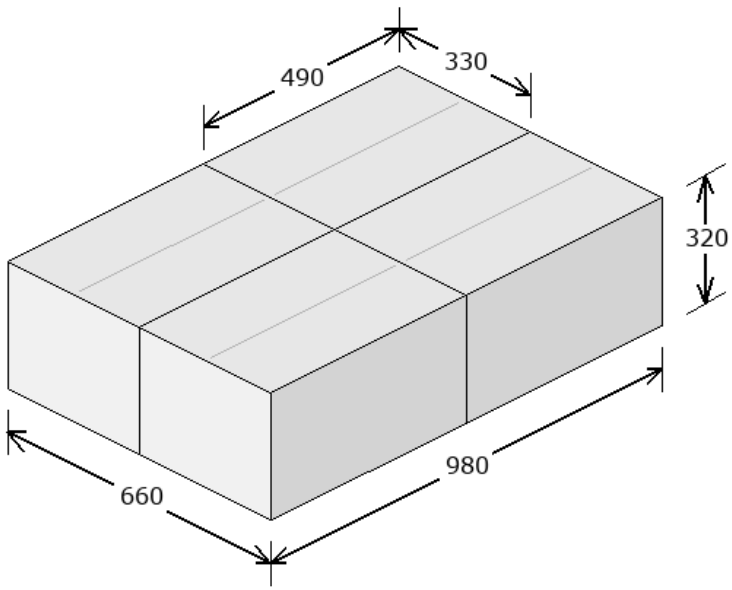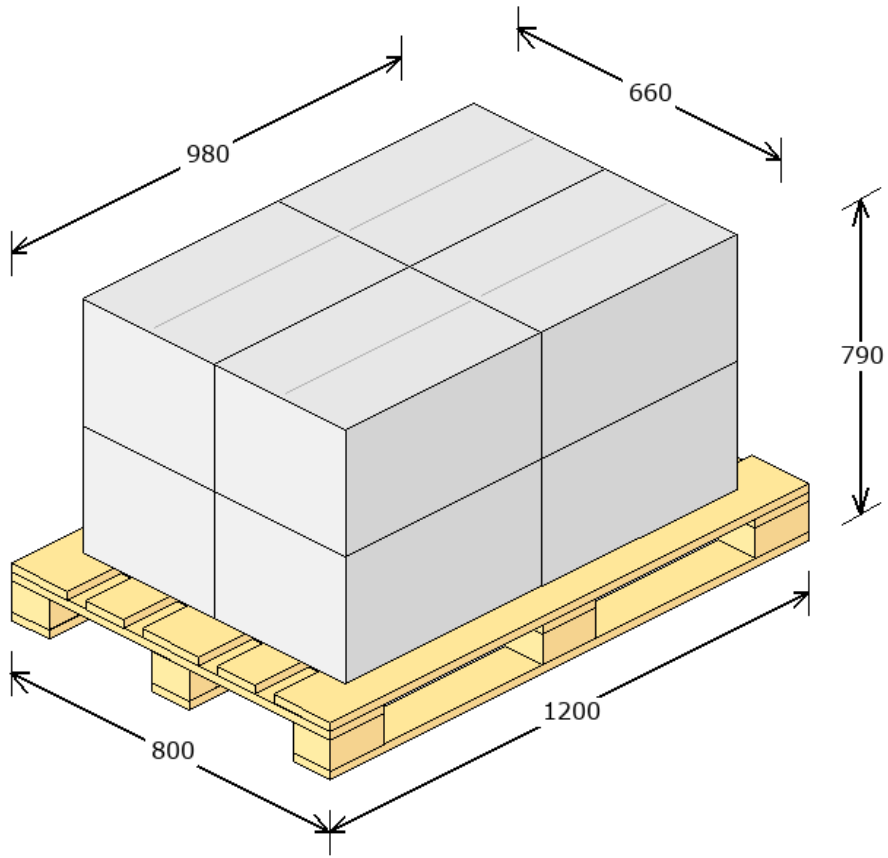
Produktu:	1920 szt.
Zbiorczych:	8 szt.
Warstw:	2
Waga:	178.216 kg
Powierzchnia:	67.38 %