2026-06-05 11:12:12

Produkt

Indeks: 18B330=D1
Waga: 0.1238 kg

Karton zbiorczy

Produktu:	80 szt.
Kod:	400x230x245
Wymiary zew.:	400x230x245 mm
Waga:	9.904 kg

Warstwa

Produktu:	800 szt.
Zbiorczych:	10 szt.
Waga:	99.04 kg

Paleta
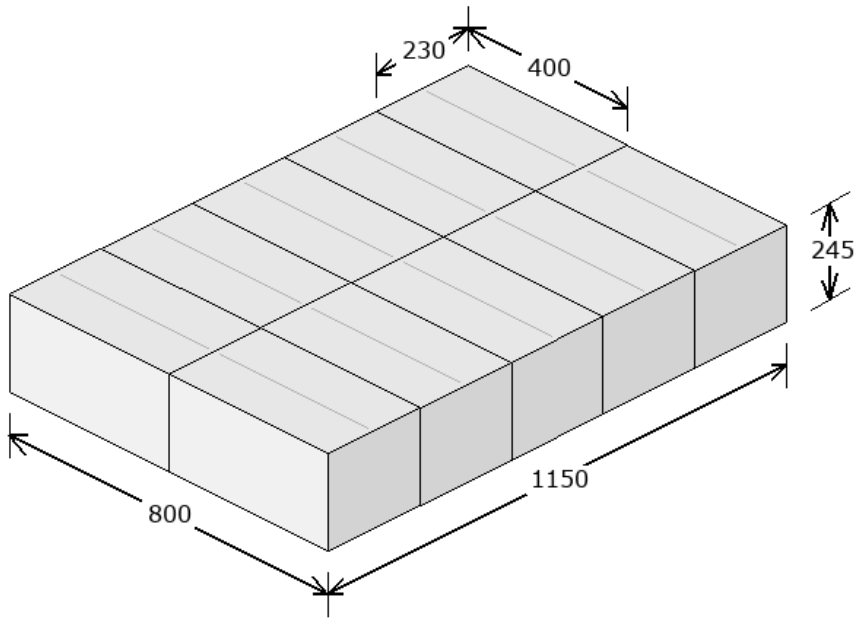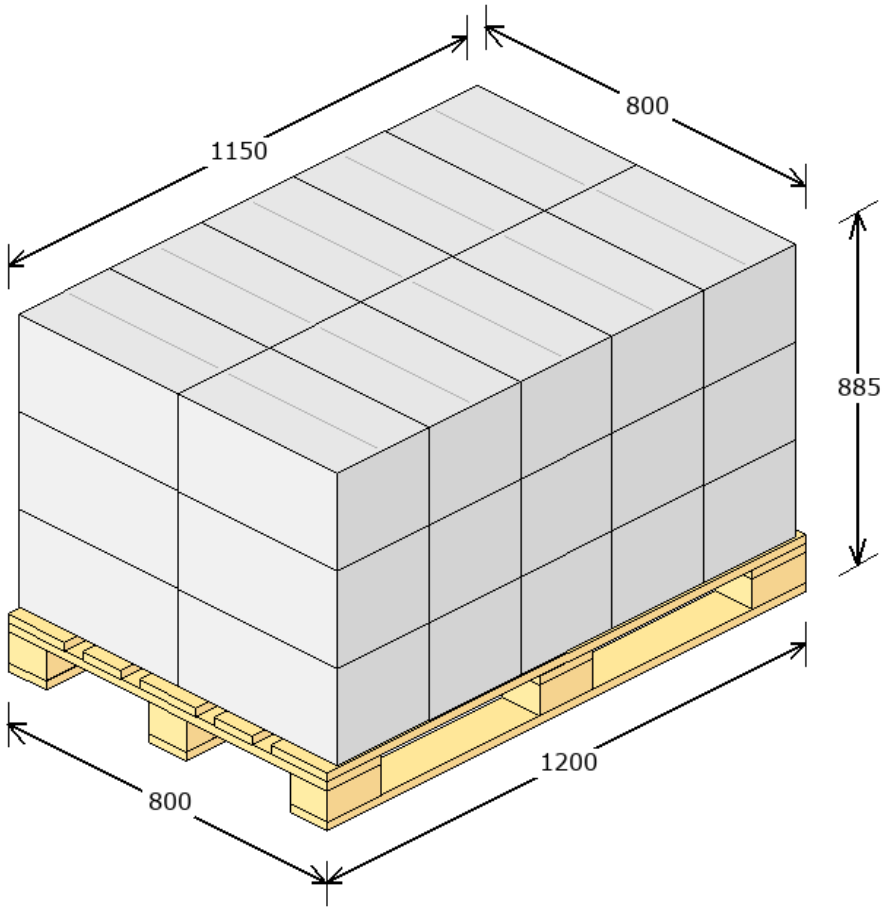
Produktu:	2400 szt.
Zbiorczych:	30 szt.
Warstw:	3
Waga:	322.12 kg
Powierzchnia:	95.83 %