2026-06-05 11:52:39

## Produkt

Indeks: 35D193
Waga: 0.602 kg

## Karton zbiorczy

| | |
|---|---|
| Produktu: | 40 szt. |
| Kod: | 350x295x320 |
| Wymiary zew.: | 350x295x320 mm |
| Waga: | 24.08 kg |

## Warstwa

| | |
|---|---|
| Produktu: | 320 szt. |
| Zbiorczych: | 8 szt. |
| Waga: | 192.64 kg |

## Paleta
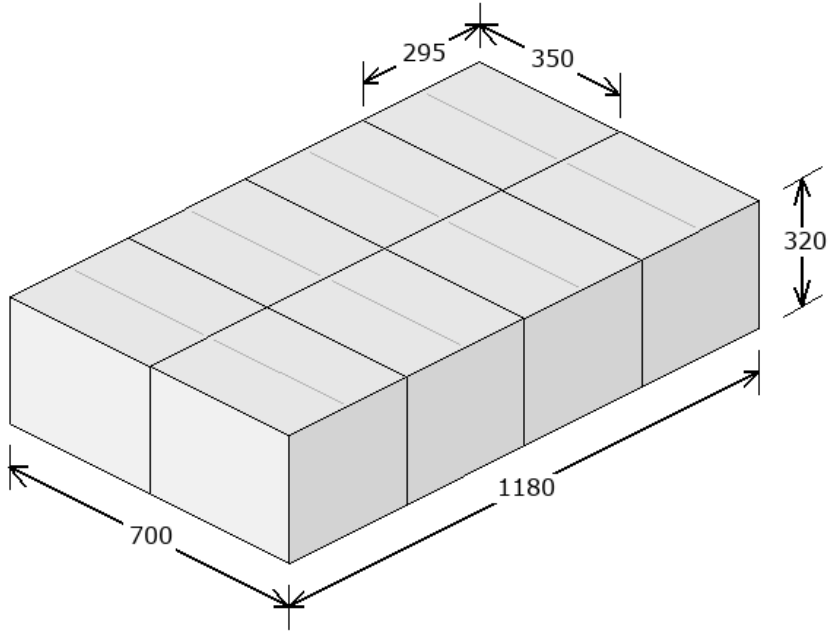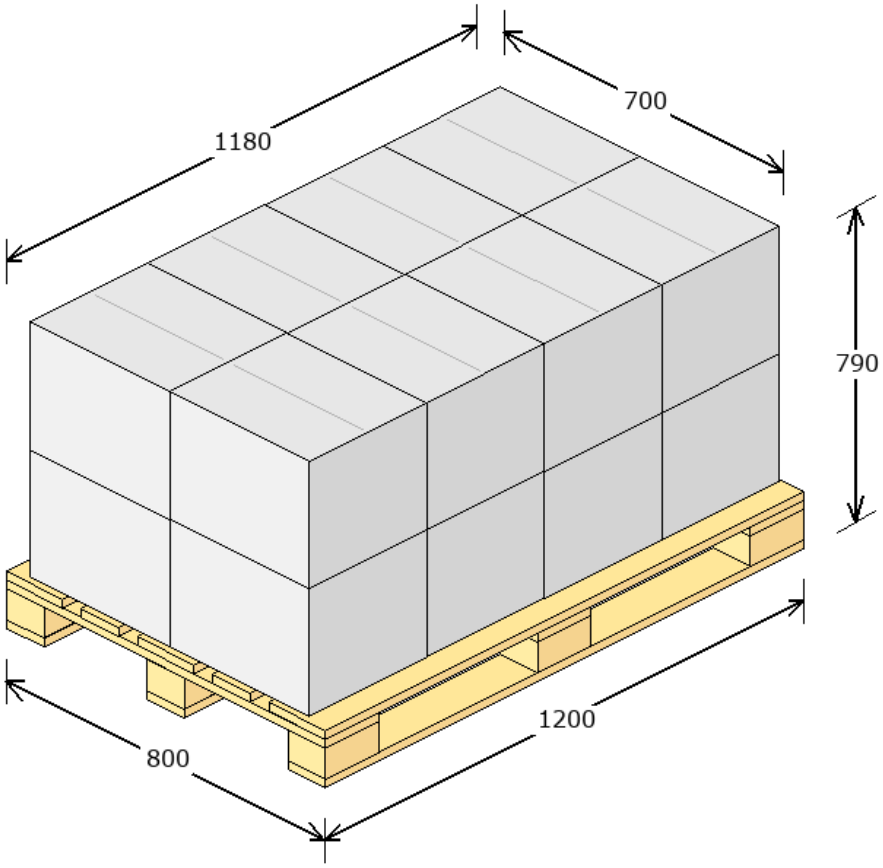
| | |
|---|---|
| Produktu: | 640 szt. |
| Zbiorczych: | 16 szt. |
| Warstw: | 2 |
| Waga: | 410.28 kg |
| Powierzchnia: | 86.04 % |