2026-06-05 11:59:38

Produkt

Indeks: 38D515
Waga: 1.444 kg

Karton zbiorczy

Produktu:	10 szt.
Kod:	460x295x180
Wymiary zew.:	460x295x180 mm
Waga:	14.44 kg

Warstwa

Produktu:	60 szt.
Zbiorczych:	6 szt.
Waga:	86.64 kg

Paleta
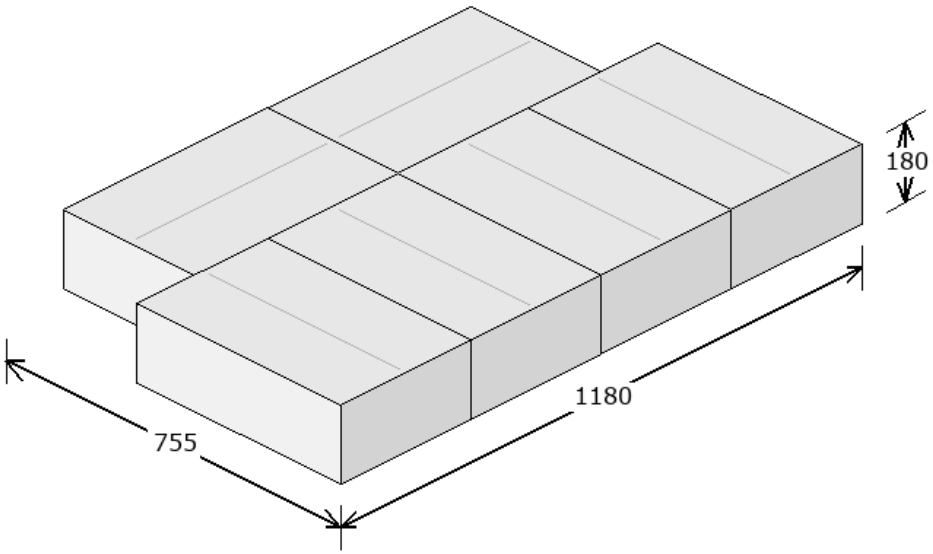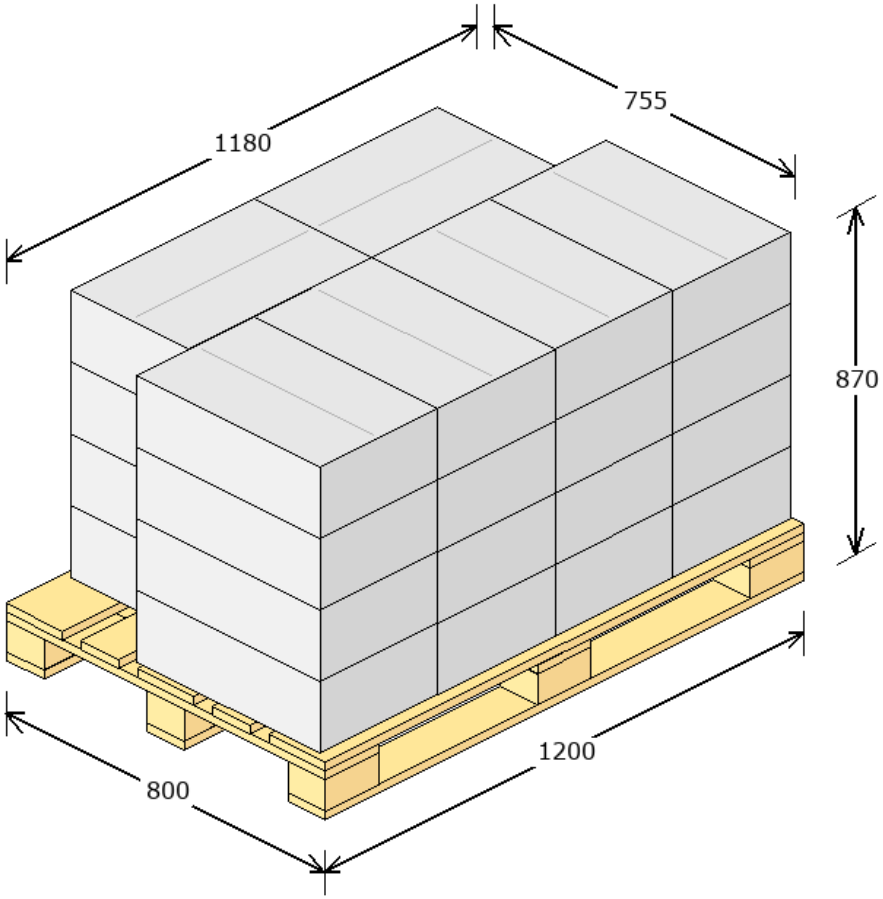
Produktu:	240 szt.
Zbiorczych:	24 szt.
Warstw:	4
Waga:	371.56 kg
Powierzchnia:	84.81 %