2026-06-11 15:42:42

Produkt

Indeks: 15G465
Waga: 0.1392 kg

Karton zbiorczy

Produktu:	24 szt.
Kod:	340x255x505
Wymiary zew.:	340x255x505 mm
Waga netto:	b.d.
Waga razem:	3.34 kg

Warstwa

Produktu:	240 szt.
Zbiorczych:	10 szt.
Waga razem:	33.41 kg

Paleta
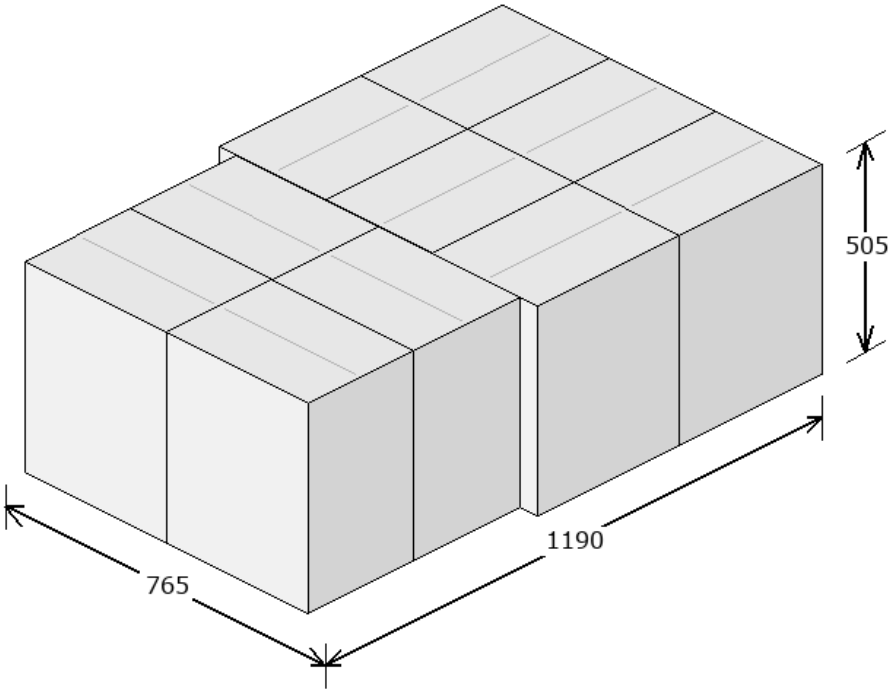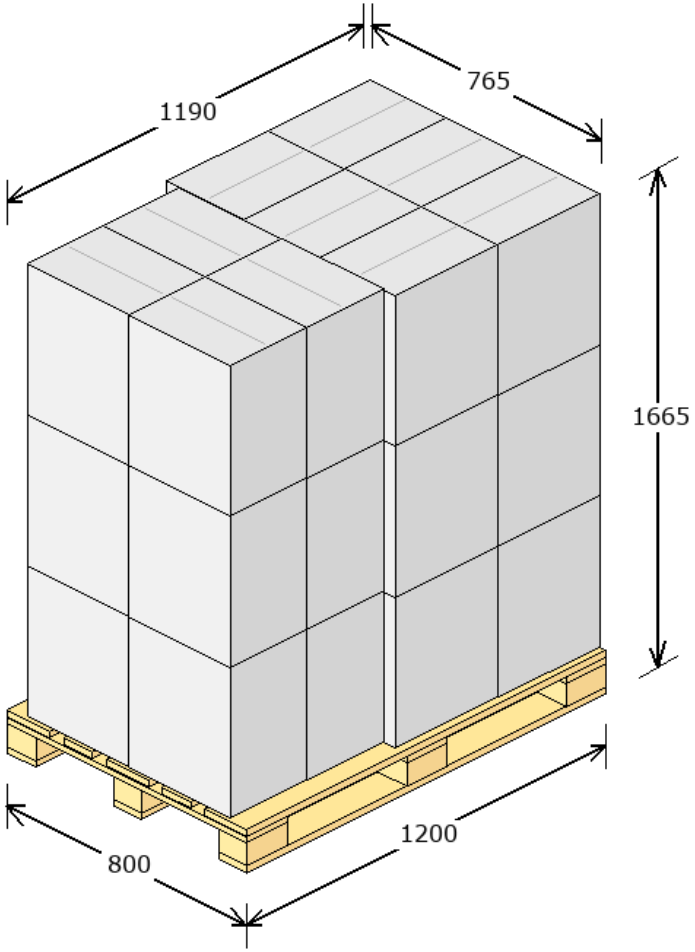
Produktu:	720 szt.
Zbiorczych:	30 szt.
Warstw:	3
Waga netto:	b.d.
Waga razem:	125.22 kg
Powierzchnia:	90.31 %