2026-06-02 16:12:07

Produkt

Indeks: 05G201
Waga: 0.9475 kg

Karton zbiorczy

Produktu:	16 szt.
Kod:	390x345x150
Wymiary zew.:	390x345x150 mm
Waga:	15.16 kg

Warstwa

Produktu:	96 szt.
Zbiorczych:	6 szt.
Waga:	90.96 kg

Paleta
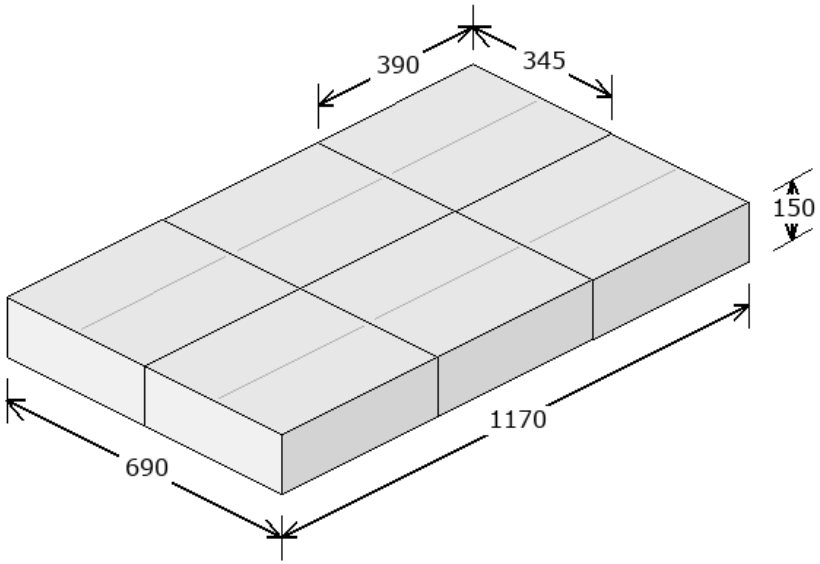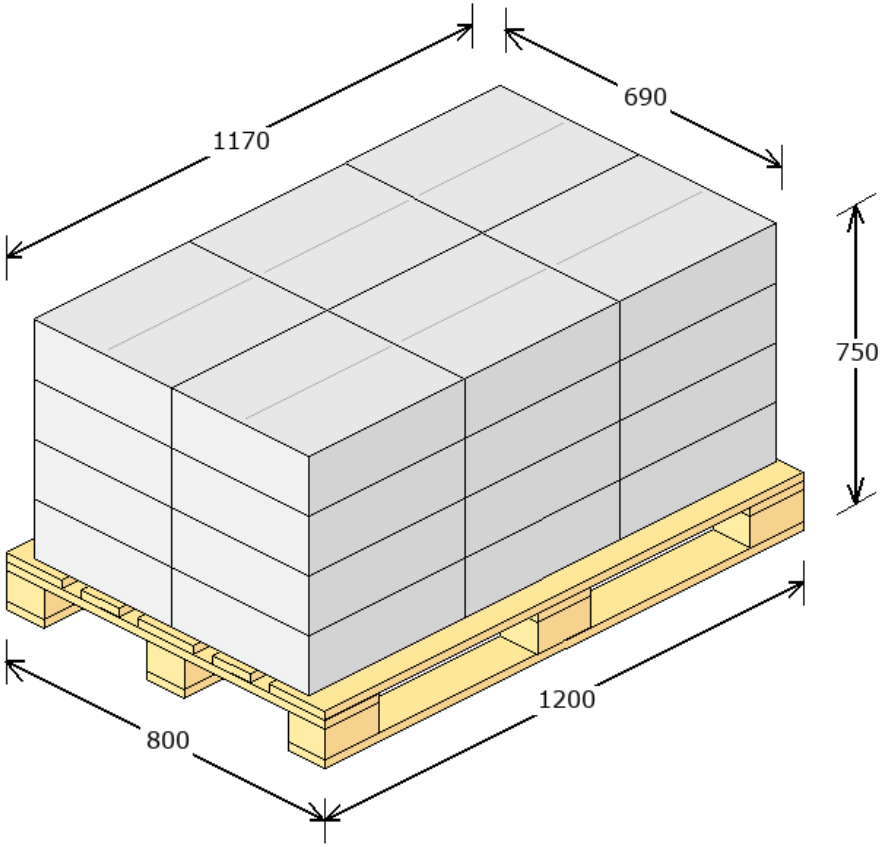
Produktu:	384 szt.
Zbiorczych:	24 szt.
Warstw:	4
Waga:	388.84 kg
Powierzchnia:	84.09 %